ANKER eufy

Model: T8L60, T8030
S1005006753 V1



User Guide / FAQs / Support

Benutzerhandbuch / Häufige Fragen / Support
Guía del usuario / Preguntas frecuentes / Soporte
Guide de l'utilisateur / FAQ / Assistance
Guida dell'utente / Domande frequenti / Assistenza
Gebruikershandleiding / Veelgestelde vragen / Steun
Guia de Utilizador / Perguntas Frequentes / Suporte
取扱説明書 / よくある質問 / サポート
دليل المستخدم / الأسئلة الشائعة / الدعم

What's in the Box

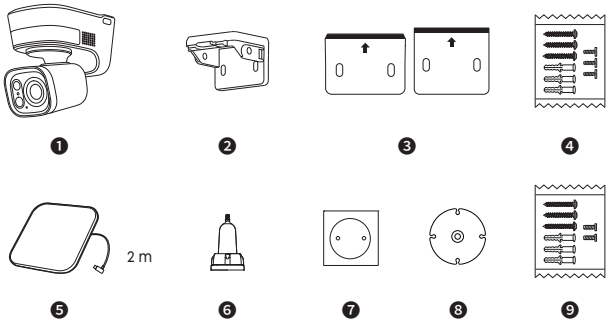

For Camera Installation

❶ TrackLight Cam S1

❷ Camera Mounting Bracket

❸ Positioning Sticker (Camera Mount)

❹ Screw Pack (Camera)

For Solar Panel Installation

❺ Solar Panel

❻ Solar Panel Mounting Bracket

❼ Positioning Sticker (Solar Panel Mount)

❽ Cable Organizer

❾ Screw Pack (Solar Panel)

Select the fastener that matches your wall type:

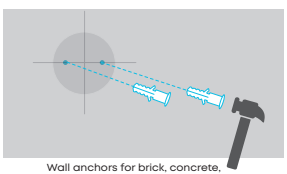

Wall anchors for brick, concrete, drywall, stucco, or stone veneer.

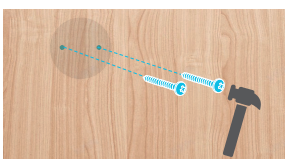

Direct screws for solid wood, vinyl siding, wood fascia/soffit, metal siding, or plywood/OSB.

DE Lieferumfang

Für die Kamerainstallation

❶ TrackLight Cam S1

❷ Kamera-Halterung

❸ Positionierungsaufkleber(Kamera-Halterung)

❹ Schraubenset (Kamera)

Für die Solarpanel-Installation

❺ Solarpanel

❻ Solarpanel-Halterung

❼ Positionierungsaufkleber (Solarpanel-Halterung)

❽ Kabelhalter

❾ Schraubenset (Solarpanel)

Wählen Sie das Befestigungsmaterial, das zu Ihrem Wandtyp passt, aus:

Dübel für Ziegel, Beton, Trockenbauwände, Stuck oder Steinfurnier.
Direktschrauben für Massivholz, Vinylverkleidung, Holzblenden/Dachuntersichten, Metallverkleidung oder Sperrholz/OSB.

ES Contenido de la caja

Para la instalación de la cámara

❶ TrackLight Cam S1

❷ Soporte de montaje de la cámara

❸ Etiqueta de posicionamiento (Soporte para la cámara)

❹ Juego de tornillos (para la cámara)

Para la instalación del panel solar

❺ Panel solar

❻ Soporte de montaje del panel solar

❼ Etiqueta de posicionamiento (Soporte para el panel solar)

❽ Organizador de cables

❾ Juego de tornillos (para el panel solar)

Seleccione el elemento de fijación que coincida con su tipo de pared:

Tacos de fijación para ladrillo, hormigón, cartón yeso, estuco o revestimiento de piedra.
Tornillos de fijación directa para madera maciza, revestimiento vinílico, molduras y sofitos de madera, revestimiento metálico o contrachapado/OSB.

FR Contenu de la boîte

Pour l'installation de la caméra

❶ TrackLight Cam S1

❷ Support de montage de caméra

❸ Autocollant de positionnement (Support de caméra)

❹ Kit de vis (caméra)

Pour l'installation du panneau solaire

❺ Panneau solaire

❻ Support de montage du panneau solaire

❼ Autocollant de positionnement (Support du panneau solaire)

❽ Organisateur de câbles

❾ Kit de vis (panneau solaire)

Sélectionnez la fixation adaptée au type de votre mur :

Chevilles murales pour brique, béton, plaques de plâtre, stuc ou placage de pierre.
Vis directes pour bois massif, revêtement en vinyle, bandeau/soffite en bois, revêtement métallique ou contreplaqué/OSB.

IT Contenuto della confezione

Per l'installazione della telecamera

❶ TrackLight Cam S1
❷ Staffa di montaggio della telecamera
❸ Adesivo di posizionamento(Supporto telecamera)
❹ Kit viti (telecamera)

Per l'installazione del pannello solare

❺ Pannello solare
❻ Staffa di montaggio del pannello solare
❼ Adesivo di posizionamento(Supporto pannello solare)
❽ Organizzatore cavi
❾ Kit viti (pannello solare)

Selezionare il sistema di fissaggio adatto al tipo di parete:

Tasselli per mattoni, calcestruzzo, cartongesso, intonaco o rivestimenti in pietra.
Viti dirette per legno massello, rivestimento in vinile, fascia/sottogronda in legno, rivestimento metallico o compensato/OSB.

NL Wat zit er in de doos

Voor camera-installatie

❶ TrackLight Cam S1
❷ Cameramontagesteun
❸ Positioneringssticker(cameramontage)
❹ Schroevenset (camera)

Voor installatie van het zonnepaneel

❺ Zonnepaneel
❻ Montagebeugel voor zonnepaneel
❼ Positioneringssticker(montage van zonnepaneel)
❽ Kabelbinder
❾ Schroevenset (zonnepaneel)

Selecteer het bevestigingsmiddel dat overeenkomt met uw muurtype:

Muurpluggen voor baksteen, beton, gipsplaat, stucwerk of steenstrips.
Directe schroeven voor massief hout, vinyl afbouwmateriaal, houten fascie/soffiet, metalen afbouwmateriaal of multiplex/OSB.

PT Conteúdo da caixa

Para a instalação da câmara

❶ TrackLight Cam S1
❷ Suporte de montagem para câmara
❸ Adesivo de posicionamento(Suporte da câmara)
❹ Pacote de parafusos (câmara)

Para a instalação de painéis solares

❺ Painel solar
❻ Suporte de montagem para painel solar
❼ Adesivo de posicionamento(Suporte para painel solar)
❽ Organizador de cabos
❾ Pacote de parafusos (painel solar)

Selecione o elemento de fixação que corresponda ao seu tipo de parede:

Buchas de parede para tijolo, betão, pladur, estuque ou revestimento de pedra.
Parafusos diretos para madeira maciça, revestimento de vinil, fáscia/sofito de madeira, revestimento metálico ou madeira compensada/OSB.

JP パッケージ内容

カメラ関連

❶ TrackLight Cam S1
❷ カメラ取り付けブラケット
❸ 位置決めステッカー（カメラ取り付けブラケット）
❹ ネジパック（カメラ）

ソーラーパネル関連

❺ ソーラーパネル
❻ ソーラーパネル取り付けブラケット
❼ 位置決めステッカー（ソーラーパネル取り付けブラケット）
❽ ケーブルオーガナイザー
❾ ネジパック（ソーラーパネル）

壁の素材に合わせた取り付け方法を選択してください。

コンクリート、レンガ、漆喰などの硬い材料で作られた壁にはアンカーを使用してください。
無垢材、ビニールサイディング、木製化粧軒天、金属サイディング、合板/OSB用などの材質面に取り付ける場合はそのままネジどめしてください。

AR محتويات العلبة

لتركيب الكاميرا

❶ TrackLight Cam S1
❷ حامل تثبيت الكاميرا
❸ ملصق تحديد الموضع(حامل الكاميرا)
❹ مجموعة البراغي (الكاميرا)

لتركيب اللوح الشمسي

❺ اللوح الشمسي
❻ حامل تثبيت اللوح الشمسي
❼ ملصق تحديد الموضع(حامل اللوح الشمسي)
❽ منظّم الكابل
❾ مجموعة البراغي (اللوح الشمسي)

اختر أداة التثبيت التي تتوافق مع نوع الحائط لديك:

مُثبّتات الحائط للطوب أو الخرسانة أو الجدران الجافة أو الجص أو كسوة الحجر.
البراغي المباشرة للخشب الصلب أو الكسوة المصنوعة من الفينيل أو ألواح الواجهة/السقف الخشبية أو الكسوة المعدنية أو الخشب الرقائقي/ألواح OSB.

For HomeBase* Setup



❶ HomeBase S380

❷ Ethernet Cable

❸ Power Adapter

❹ Reset Pin & Hard Drive Screw Pack

*Only available in the kit with a HomeBase.

DE **Für die HomeBase*-Einrichtung**

❶ HomeBase S380
❷ Ethernetkabel
❸ Netzteil
❹ Reset-Stift und Schraubenset für die Festplatte

*Nur im Set mit einer HomeBase erhältlich.

ES **Para la instalación del centro de control HomeBase***

❶ HomeBase S380
❷ Cable Ethernet
❸ Adaptador de corriente
❹ Pin de reinicio y juego de tornillos para el disco duro

*Solo disponible en kits con HomeBase.

FR **Pour la configuration de HomeBase***

❶ HomeBase S380
❷ Câble Ethernet
❸ Adaptateur secteur
❹ Broche de réinitialisation et kit de vis pour disque dur

*Uniquement disponible dans le kit avec une HomeBase.

IT **Per la configurazione di HomeBase***

❶ HomeBase S380
❷ Cavo Ethernet
❸ Alimentatore
❹ Pin di reset e kit viti per disco rigido

*Disponibile solo nel kit con HomeBase.

NL **Voor HomeBase*-configuratie**

❶ HomeBase S380
❷ Ethernetkabel
❸ Voedingsadapter
❹ Resetpen en schroevenset voor harde schijf

*Alleen beschikbaar in de set met een HomeBase.

PT **Para a configuração da HomeBase***

❶ HomeBase S380
❷ Cabo de Ethernet
❸ Adaptador de corrente
❹ Pacote de parafusos para o pino de reinicialização e o disco rígido

*Disponível apenas no kit com HomeBase.

JP **HomeBase S380**

❶ HomeBase S380
❷ イーサネットケーブル
❸ HomeBase 用充電器
❹ リセットピンとハードドライブ用ネジ

*HomeBase を含むセット品のパッケージ内容です。

AR **إعداد HomeBase***

❶ HomeBase S380
❷ كابل إيثرنت
❸ محوّل الطاقة
❹ دبوس إعادة الضبط ومجموعة براغي القرص الصلب

* متوفر فقط في الطقم المزود بـ HomeBase.

Tools You Will Need



❶ ❷ ❸ ❹ ❺

❶ Phillips Screwdriver #2

❷ Power Drill & Drill Bits
- Pilot Holes: 1.5 mm (1/16 in)
- Wall Anchors: 5.95 mm (15/64 in)

❸ Hammer

❹ Ladder

❺ USB-C Charging Cable

DE Benötigtes Werkzeug

❶ Kreuzschlitzschraubendreher Nr. 2
❷ Bohrmaschine und Bohrer
- Vorbohrungen: 1,5 mm
- Dübel: 5,95 mm

❸ Hammer
❹ Leiter
❺ USB-C-Ladekabel

ES Herramientas necesarias

❶ Destornillador de estrella n.º 2
❷ Taladro eléctrico y brocas
- Orificios de prueba: 1,5 mm
- Tacos de fijación: 5,95 mm

❸ Martillo
❹ Escalera
❺ Cable de carga USB-C

FR Outils nécessaires

❶ Tournevis cruciforme n° 2
❷ Perceuse électrique et forets
- Trous pilotes : 1,5 mm
- Chevilles murales : 5,95 mm

❸ Marteau
❹ Échelle
❺ Câble de charge USB-C

IT Strumenti necessari

❶ Cacciavite a croce n. 2
❷ Trapano e punte
- Fori guida: 1,5 mm
- Tasselli: 5,95 mm

❸ Martello
❹ Scala
❺ Cavo di ricarica USB-C

NL Gereedschappen die u nodig hebt

❶ Kruiskopschroevendraaier nr. 2
❷ Boormachine en boorbits
- Geleidegaten: 1,5 mm
- Muurverankeringen: 5,95 mm

❸ Hamer
❹ Ladder
❺ USB-C-oplaadkabel

PT Ferramentas necessárias

❶ Chave de fendas Phillips #2
❷ Berbequim elétrico e brocas
- Furos-guia: 1,5 mm
- Buchas de parede: 5,95 mm

❸ Martelo
❹ Escadote
❺ Cabo de carregamento USB-C

JP 必要な工具

❶ ドライバー
❷ 電動ドリルとドリルビット
- パイロット穴： 1.5mm
- 壁用アンカー : 5.95mm

❸ ハンマー
❹ 脚立
❺ USB-C 充電ケーブル

AR الأدوات التي ستحتاج إليها

❶ مفك براغي فيليبس رقم 2
❷ مثقاب كهربائي ولُقَم ثَقب
- الثقوب الإرشادية: 1.5 مم
- مُثبّتات الحائط: 5.95 مم

❸ مطرقة
❹ سُلَّم
❺ كابل شحن USB-C

At a Glance

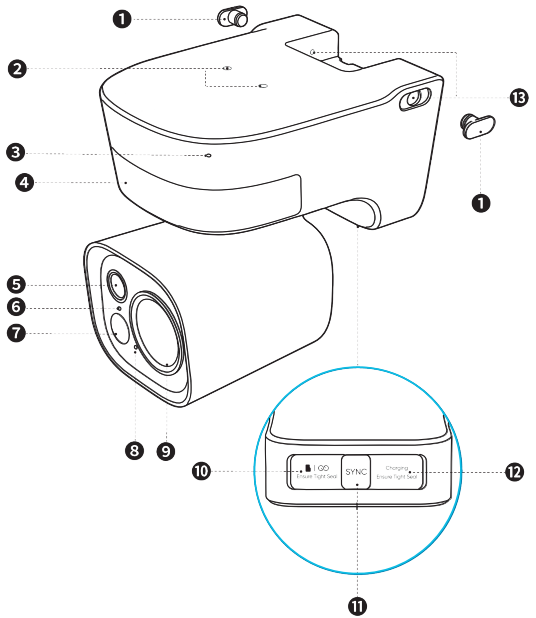

1. Silicone Plugs
2. Mounting Holes
3. Microphone
4. Radar
5. Camera
6. LED Indicator
7. Floodlight
8. Photosensitive Sensor
9. TrackLight™
10. SD Card Slot / Fusion Link Port
11. SYNC Button
12. USB-C Charging Port
13. Mounting Bracket Screw Holes

DE Auf einen Blick

1. Silikonstopfen
2. Montagelöcher
3. Mikrofon
4. Radar
5. Kamera
6. LED-Anzeige
7. Flutlicht
8. Lichtempfindlicher Sensor
9. TrackLight™
10. SD-Kartensteckplatz/Fusion-Link-Anschluss
11. SYNC-Taste
12. USB-C-Ladeanschluss
13. Schraubenlöcher der Halterung

ES Descripción general

1. Tapones de silicona
2. Orificios de montaje
3. Micrófono
4. Radar
5. Cámara
6. Indicador LED
7. Reflector
8. Sensor fotosensible
9. TrackLight™
10. Ranura para tarjeta SD/Puerto Fusion Link
11. Botón SYNC
12. Puerto de carga USB-C
13. Orificios para tornillos del soporte de montaje

FR Vue d'ensemble

1. Bouchons en silicone
2. Trous de montage
3. Microphone
4. Radar
5. Caméra
6. Voyant LED
7. Projecteur
8. Capteur photosensible
9. TrackLight™
10. Fente pour carte SD / Port Fusion Link
11. Bouton SYNC
12. Port de charge USB-C
13. Trous de vis du support de montage

IT Panoramica

1. Tappi in silicone
2. Fori di montaggio
3. Microfono
4. Radar
5. Telecamera
6. Indicatore LED
7. Faretto
8. Sensore fotosensibile
9. TrackLight™
10. Slot scheda SD / Porta Fusion Link
11. Pulsante SYNC
12. Porta di ricarica USB-C
13. Fori per viti della staffa di montaggio

NL In één oogopslag

1. Siliconen afdichtingen
2. Montagegaten
3. Microfoon
4. Radar
5. Camera
6. Led-indicatielampje
7. Schijnwerper
8. Lichtgevoelige sensor
9. TrackLight™
10. SD-kaartsleuf/Fusion Link-poort
11. SYNC-knop
12. USB-C-oplaadpoort
13. Schroefgaten voor montagebeugel

PT Visão geral

1. Tampas de silicone
2. Orifícios de instalação
3. Microfone
4. Radar
5. Câmara
6. Indicador LED
7. Projetor
8. Sensor fotossensível
9. TrackLight™
10. Ranhura para cartão SD/porta Fusion Link
11. Botão SYNC
12. Porta de carregamento USB-C
13. Orifícios para os parafusos do suporte de montagem

JP 製品概要

1. シリコンプラグ
2. 取り付け穴
3. マイク
4. レーダー
5. カメラ
6. LED インジケーター
7. ワイドライト
8. 感光センサー
9. TrackLight ™
10. SD カードスロット / Fusion Link ポート
11. SYNC (同期) ボタン
12. USB-C 充電ポート
13. カメラ取り付けブラケット用取り付け穴

AR نظرة سريعة

1. سدادات السيليكون
2. ثقوب التثبيت
3. الميكروفون
4. الرادار
5. الكاميرا
6. مؤشر LED
7. الكشاف
8. مستشعر حساس للضوء
9. TrackLight™
10. فتحة بطاقة SD / منفذ Fusion Link
11. زر المزامنة
12. منفذ شحن USB-C
13. ثقوب براغي حامل التثبيت

Before Mounting

1. Download the App

ANKER eufy

Download on the App Store

GET IT ON Google Play

DE Vor der Montage

1. Laden Sie die App herunter

ES Antes de montar el producto

1. Descargue la aplicación.

FR Avant le montage

1. Téléchargez l'application

IT Prima del montaggio

1. Scaricare l'app

NL Vóór de montage

1. De app downloaden

PT Antes da montagem

1. Transfira a aplicação

JP 取り付ける前に

1. アプリをダウンロードします。

AR قبل التركيب

1. تنزيل التطبيق

2. Fully Charge the Camera

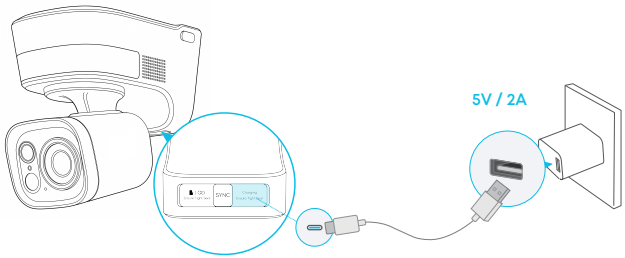

Use the correct charging port.

You can check the battery level in the app.

DE **2. Laden Sie die Kamera vollständig auf**
Verwenden Sie den richtigen Ladeanschluss.
Sie können den Akkustand in der App überprüfen.

ES **2. Cargue completamente la cámara**
Utilice el puerto de carga adecuado.
Puede consultar el nivel de batería en la aplicación.

FR **2. Chargez complètement la caméra**
Utilisez le port de charge approprié.
Vous pouvez vérifier le niveau de la batterie dans l'application.

IT **2. Caricare completamente la telecamera**
Utilizzare la porta di ricarica corretta.
È possibile verificare il livello della batteria nell'app.

NL **2. De camera volledig opladen**
Gebruik de juiste oplaadpoort.
U kunt het batterijniveau in de app controleren.

PT **2. Carregue a câmara completamente**
Utilize a porta de carregamento correta.
Pode verificar o nível da bateria na aplicação.

JP **2. カメラを満充電します。**
正しい充電ポートを使用してください。
バッテリー残量は専用アプリで確認できます。

AR **2. شحن الكاميرا بالكامل**
استخدم منفذ الشحن الصحيح.
يمكنك التحقق من مستوى شحن البطارية في التطبيق.

3. Add the HomeBase (Optional)

1. Tap the **[+]** icon on the home screen, and select **HomeBase** in the Device Family.

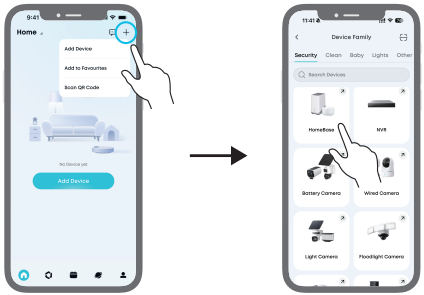

2. Power on and connect HomeBase S380 to your router. Wait until the LED indicator turns blue, and follow in-app instructions to complete the setup.

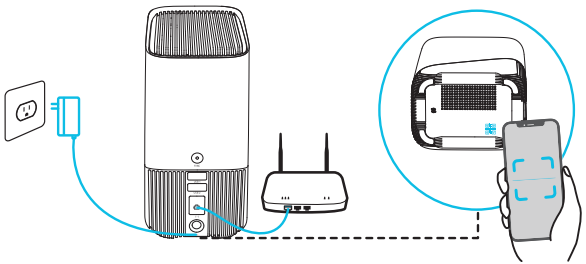

DE

3. Fügen Sie die HomeBase hinzu (optional)

1. Tippen Sie auf das Symbol **[+]** auf dem Startbildschirm und wählen Sie **HomeBase** in der Gerätefamilie aus.
2. Schalten Sie die HomeBase S380 ein und verbinden Sie sie mit Ihrem Router.Warten Sie, bis die LED-Anzeige blau leuchtet, und folgen Sie den Anweisungen in der App, um die Einrichtung abzuschließen.

ES

3. Añada el HomeBase (opcional)

1. Toque el icono **[+]** en la pantalla inicial y seleccione **HomeBase** en la Familia de dispositivos.
2. Encienda y conecte HomeBase S380 a su rúter.Espere hasta que el indicador LED se ilumine en azul y siga las instrucciones de la aplicación para completar la configuración.

FR

3. Ajoutez la HomeBase (facultatif)

1. Appuyez sur l'icône **[+]** sur l'écran d'accueil, puis sélectionnez **HomeBase** dans la famille d'appareils.
2. Allumez et connectez la HomeBase S380 à votre routeur.Attendez que le voyant LED devienne bleu, puis suivez les instructions dans l'application pour terminer la configuration.

IT

3. Aggiungere HomeBase (opzionale)

1. Toccare l'icona **[+]** nella schermata iniziale e selezionare **HomeBase** nella famiglia di dispositivi.
2. Accendere e collegare HomeBase S380 al router.Attendere che l'indicatore LED diventi blu e seguire le istruzioni nell'app per completare la configurazione.

NL

3. HomeBase toevoegen (optioneel)

1. Tik vanaf het startscherm op het **[+]**-pictogram en selecteer **HomeBase** onder Apparaatfamilie.
2. Sluit de HomeBase S380 op uw router aan en schakel het apparaat in.Wacht totdat het led-indicatielampje blauw gaat branden en volg de instructies in de app om de installatie uit te voeren.

PT

3. Adicionar o HomeBase (opcional)

1. Toque no ícone **[+]** no ecrã principal e selecione **HomeBase** na Família de dispositivos.
2. Ligue o HomeBase S380 à corrente e ao router.Aguarde até que o indicador LED acenda a azul e siga as instruções na aplicação para concluir a configuração.

JP

3. HomeBase S380の追加 (オプション)

1. ホーム画面の **[+]** アイコンをタップし、[デバイスを追加] > **[HomeBase]** を選択します。
2. HomeBase S380 の電源をオンにし、Wi-Fi ルーターと接続します。LED インジケーターが青色に点灯してから、デバイス追加をします。アプリ内の指示に従ってセットアップを完了します。

AR

3.إضافة HomeBase (اختياري)

1. اضغط على أيقونة **[+]** في الشاشة الرئيسية، وحدد **HomeBase** ضمن عائلة الأجهزة.
2. شغّل HomeBase S380 ووصّله بجهاز التوجيه الخاص بك.انتظر حتى يتحول مؤشر LED إلى اللون الأزرق، واتبع التعليمات داخل التطبيق لإكمال الإعداد.

4. Add the Camera

Tap the **[+]** icon on the home screen, and select **Light Camera** > **TrackLight Cam S1** in the Device Family.

Follow in-app instructions to complete the setup.



You can connect the camera directly to your router, or to the HomeBase.

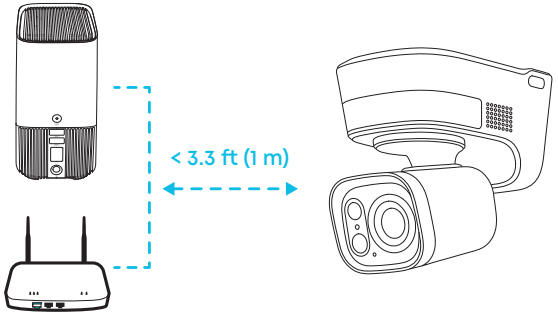

DE

4. Fügen Sie die Kamera hinzu

Tippen Sie auf das Symbol **[+]** auf dem Startbildschirm und wählen Sie **Light Camera** > **TrackLight Cam S1** in der Gerätefamilie aus.
Folgen Sie den Anweisungen in der App, um die Einrichtung abzuschließen.
Sie können die Kamera direkt mit Ihrem Router oder mit der HomeBase verbinden.

ES

4. Añada la cámara

Toque el icono **[+]** en la pantalla inicial y seleccione **Light Camera** > **TrackLight Cam S1** en la Familia de dispositivos.
Siga las instrucciones de la aplicación para completar la configuración.
Puede conectar la cámara directamente al rúter o al HomeBase.

FR

4. Ajoutez la caméra

Appuyez sur l'icône **[+]** sur l'écran d'accueil, puis sélectionnez **Light Camera** > **TrackLight Cam S1** dans la famille d'appareils.
Suivez les instructions dans l'application pour terminer la configuration.
Vous pouvez connecter la caméra directement à votre routeur ou à la HomeBase.

IT

4. Aggiungere la telecamera

Toccare l'icona **[+]** nella schermata iniziale e selezionare **Light Camera** > **TrackLight Cam S1** nella famiglia di dispositivi.
Seguire le istruzioni nell'app per completare la configurazione.
È possibile collegare la telecamera direttamente al router oppure a HomeBase.

NL

4. De camera toevoegen

Tik vanaf het startscherm op het **[+]**-pictogram en selecteer **Light Camera** > **TrackLight Cam S1** onder Apparaatfamilie.
Volg de instructies in de app om de configuratie uit te voeren.
U kunt de camera rechtstreeks op uw router aansluiten, of op de HomeBase.

PT

4. Adicione a câmara

Toque no ícone **[+]** no ecrã principal e selecione **Light Camera** > **TrackLight Cam S1** na Família de dispositivos.
Siga as instruções na aplicação para concluir a configuração.
Pode ligar a câmara diretamente ao router ou à HomeBase.

JP

4. カメラを追加

ホーム画面の **[+]** アイコンをタップし、デバイスファミリーで **[Light Camera]** > **[TrackLight Cam S1]** を選択します。
アプリの画面の指示に沿って、本製品を追加します。
Wi-Fi ルーターまたは HomeBase に接続します。

AR

4. إضافة الكاميرا

اضغط على أيقونة **[+]** في الشاشة الرئيسية، وحدد كاميرا خفيفة > **TrackLight Cam S1** ضمن عائلة الأجهزة.
اتبع التعليمات داخل التطبيق لإكمال الإعداد.
يمكنك توصيل الكاميرا مباشرة بجهاز التوجيه الخاص بك أو بـ HomeBase.

5. Recheck in the App

Check before installation:

- Strong Wi-Fi signal
- Smooth live streaming

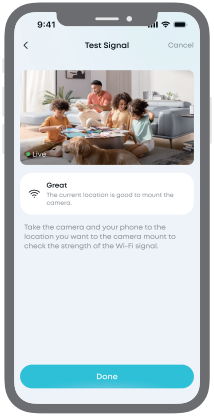

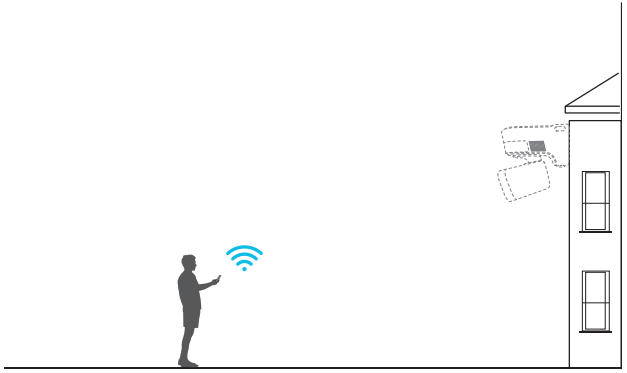

DE **5. Überprüfen Sie die Verbindung erneut in der App**

Prüfen Sie vor der Installation:

- Starkes WLAN-Signal
- Ruckelfreies Live-Streaming

ES **5. Vuelva a comprobarlo en la aplicación**

Verificar antes de la instalación:

- Señal Wi-Fi fuerte
- Transmisión en directo sin interrupciones

FR **5. Vérifiez à nouveau dans l'application**

Vérifiez avant l'installation :

- Signal Wi-Fi puissant
- Diffusion en direct fluide

IT **5. Ricontrollare nell'app**

Verificare prima dell'installazione:

- Segnale Wi-Fi forte
- Streaming dal vivo fluido

NL **5. Opnieuw een controle in de app uitvoeren**

Controleren vóór installatie:

- Sterk wifisignaal
- Soepele livestreaming

PT **5. Verifique novamente na aplicação**

Verificar antes da instalação:

- Sinal forte de Wi-Fi
- Transmissão ao vivo fluida

JP **5. アプリで確認**

取り付け前に確認してください：

- Wi-Fi 信号が安定しているか
- ライブストリーミングの映像がスムーズに見られるか

AR **5. التحقق مرة أخرى من خلال التطبيق**

تحقق قبل التركيب من:

- قوة إشارة Wi-Fi
- سلاسة البث المباشر

6. Choose a Location

Recommended location:

- On a flat surface, ensuring the camera bracket sits flush with no gaps
- Height: 2.5 m to 3.5 m (8.2 ft to 11.4 ft)
- Adequate sunlight for the solar panel
- Strong Wi-Fi signal
- Face the radar toward the area to be monitored
- At least 8 cm (3 in) of clearance on both sides of the camera

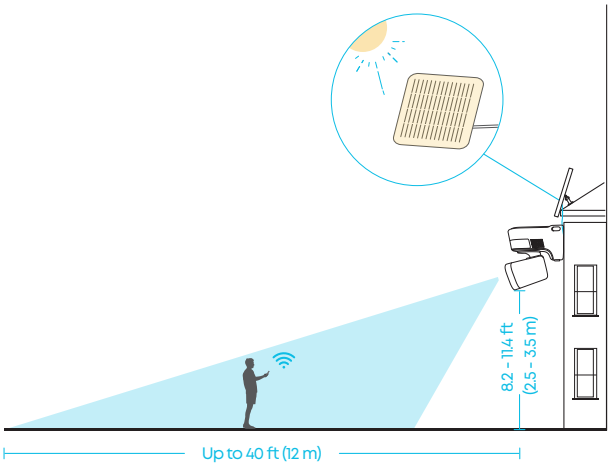

DE **6. Wählen Sie einen Standort**

Empfohlener Standort:

- Auf einer ebenen Fläche, sodass die Kamerahalterung bündig und ohne Lücken aufliegt
- Höhe: 2,5 m bis 3,5 m
- Ausreichend Sonnenlicht für das Solarpanel
- Starkes WLAN-Signal
- Richten Sie das Radar auf den zu überwachenden Bereich aus
- Mindestens 8 cm Abstand auf beiden Seiten der Kamera

ES **6. Seleccione una ubicación apropiada**

Ubicación recomendada:

- Sobre una superficie plana, asegurándose de que el soporte de la cámara quede bien ajustado a la pared, sin dejar huecos
- Altura: de 2,5 m a 3,5 m
- Luz solar suficiente para el panel solar
- Señal Wi-Fi fuerte
- Orienta el radar hacia la zona que se desea vigilar
- Debe haber un espacio libre de al menos 8 cm a ambos lados de la cámara

FR **6. Choisissez un emplacement**

Emplacement recommandé :

- Sur une surface plane, en vous assurant que le support de la caméra est bien à plat, sans espace
- Hauteur : 2,5 m à 3,5 m
- Ensoleillement adéquat pour le panneau solaire
- Signal Wi-Fi puissant
- Orientez le radar vers la zone à surveiller
- Au moins 8 cm de dégagement des deux côtés de la caméra

IT **6. Scegliere una posizione**

Posizione consigliata:

- Su una superficie piana, assicurandosi che la staffa della telecamera sia perfettamente a filo, senza spazi
- Altezza: Da 2,5 m a 3,5 m
- Adeguata esposizione solare per il pannello solare
- Segnale Wi-Fi forte
- Orientare il radar verso l'area da monitorare
- Almeno 8 cm di spazio libero su entrambi i lati della telecamera

NL **6. Een locatie kiezen**

Aanbevolen locatie:

- Zorg dat de camerabeugel op een vlakke ondergrond staat, zonder openingen
- Hoogte: 2,5 tot 3,5 meter
- Voldoende zonlicht voor het zonnepaneel
- Sterk wifisignaal
- Richt de radar op het gebied dat moet worden bewaakt
- Ten minste 8 cm vrije ruimte aan weerszijden van de camera

PT **6. Escolha um local**

Local recomendado:

- Numa superfície plana, certificando-se de que o suporte da câmara fica bem encaixado, sem folgas
- Altura: 2,5 m a 3,5 m
- Luz solar suficiente para o painel solar
- Sinal forte de Wi-Fi
- Oriente o radar para a área a monitorizar
- Pelo menos 8 cm de espaço livre em ambos os lados da câmara

JP **6. カメラの取り付け**

推奨される取り付け位置：

- カメラ取り付けブラケットが隙間なくぴったりと密着できる平らな面
- 高さ :2.5m~3.5m
- 太陽光がソーラーパネルに十分に当たる場所
- Wi-Fi 信号が安定している場所
- レーダーが監視エリアの真正面に向く場所
- カメラの左右両側に少なくとも 8cm 以上のスペースがあること

AR **6.اختيار الموقع**

الموقع الموصى به:

- على سطح مستوٍ، مع التأكد من استقرار حامل الكاميرا بشكل محكم دون وجود فجوات
- الارتفاع:2.5 م إلى 3.5 م
- ضوء شمس كافٍ للوح الشمسي
- قوة إشارة Wi-Fi
- وجه الرادار نحو المنطقة المراد مراقبتها
- خلوص لا يقل عن 8 سم على جانبي الكاميرا

⚠ The radar is fixed and does not rotate with the camera. Before mounting, make sure the target monitoring area falls within the 180° radar detection range.

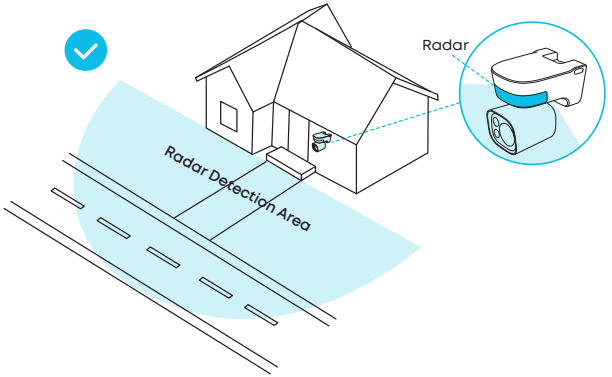

If the target area is outside or only partially inside the detection area, blind spots may occur.

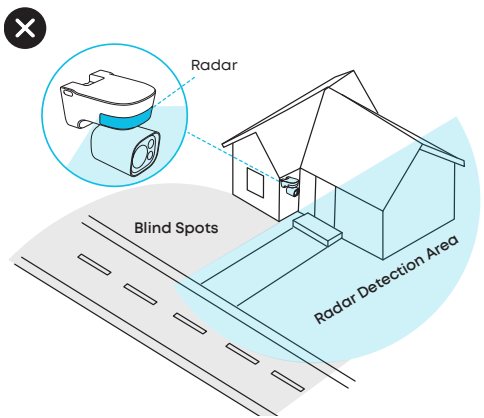

DE ⚠ Das Radar ist fest montiert und dreht sich nicht mit der Kamera mit. Stellen Sie vor der Montage sicher, dass sich der zu überwachende Bereich innerhalb des 180°-Erfassungsbereichs des Radars befindet.

Befindet sich der Zielbereich außerhalb oder nur teilweise innerhalb des Erfassungsbereichs, kann es zu toten Winkeln kommen.

ES ⚠ El radar es fijo y no gira con la cámara. Antes de montarlo, asegúrate de que el área de seguimiento del objetivo se encuentre dentro del rango de detección del radar de 180°.

Si la zona objetivo se encuentra fuera del área de detección o solo parcialmente dentro de ella, pueden producirse puntos ciegos.

FR ⚠ Le radar est fixe et ne pivote pas avec la caméra. Avant l'installation, assurez-vous que la zone de surveillance de la cible se trouve bien dans le champ de détection de 180° du radar.

Si la zone cible se trouve à l'extérieur ou seulement partiellement à l'intérieur de la zone de détection, des angles morts peuvent apparaître.

IT ⚠ Il radar è fisso e non ruota insieme alla telecamera. Prima del montaggio, assicurarsi che l'area di monitoraggio del bersaglio rientri nel raggio di rilevamento del radar di 180°.

Se l'area di destinazione si trova all'esterno o solo parzialmente all'interno dell'area di rilevamento, potrebbero verificarsi dei punti ciechi.

NL ⚠ De radar is vast gemonteerd en draait niet mee met de camera. Controleer vóór de montage of het te bewaken gebied binnen het detectiebereik van 180° van de radar valt.

Als het doelgebied zich buiten of slechts gedeeltelijk binnen het detectiegebied bevindt, kunnen er dode hoeken ontstaan.

PT ⚠ O radar é fixo e não gira com a câmara. Antes da montagem, certifique-se de que a área de monitorização do alvo se encontra dentro do ângulo de deteção de 180° do radar.

Se a área alvo se encontrar fora da área de deteção ou apenas parcialmente dentro dela, poderão ocorrer ângulos mortos.

JP ⚠ レーダーは固定されており、カメラと連動して回転しません。取り付ける前に、監視したいエリアがレーダー検知範囲 180°以内に収まっていることを確認してください。

監視したいエリアが検知エリアの外にある場合、または一部しか含まれていない場合、検知できない範囲が生じることがあります。

AR ⚠ الرادار ثابت ولا يدور مع الكاميرا. قبل التثبيت، تأكد من أن منطقة مراقبة الهدف تقع ضمن نطاق الكشف بالرادار البالغ 180 درجة.

إذا كانت المنطقة المستهدفة خارج منطقة الكشف أو داخلها جزئيًا فقط، فقد تحدث نقاط عمياء.

7. Determine the Mounting Option

Option 1: Flexible Mounting (Best Sunlight)

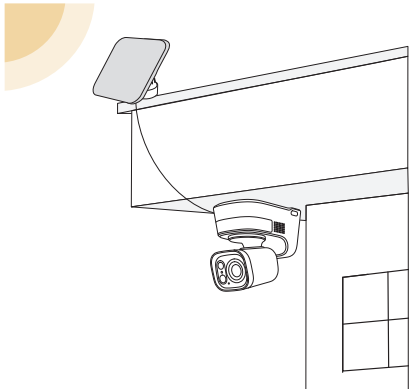

Option 2: Integrated Mounting (Less Drilling)

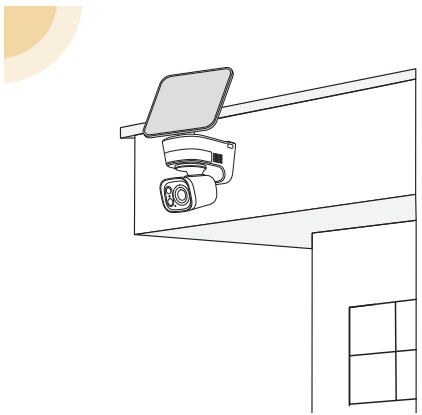

DE **7. Legen Sie die Montageoption fest**

Option 1: Flexible Montage (optimale Sonneneinstrahlung)
Option 2: Integrierte Montage (weniger Bohren)

ES **7. Decida la opción de montaje**

Opción 1: Montaje flexible (mejor luz solar)
Opción 2: Montaje integrado (menos perforaciones)

FR **7. Déterminez l'option de montage**

Option 1 : Montage flexible (meilleur ensoleillement)
Option 2 : Montage intégré (moins de perçage)

IT **7. Stabilire la modalità di montaggio**

Opzione 1: Montaggio flessibile (esposizione solare ottimale)
Opzione 2: Montaggio integrato (meno forature)

NL **7. De montageoptie bepalen**

Optie 1: Flexibele montage (beste zonlicht)
Optie 2: Geïntegreerde montage (minder boren)

PT **7. Determine a opção de montagem**

Opção 1: Montagem flexível (melhor luz solar)
Opção 2: Montagem integrada (menos perfurações)

JP **7. 設置場所と取付方法を選択**

方法 1: カメラとソーラーパネルを別々に取り付ける (十分な太陽光を受けるために最適な設置方法)
方法 2: ソーラーパネルをカメラに取り付けて設置する (穴あけ数が少ない設置方法)

AR **7. تحديد خيار التركيب**

الخيار 1: التركيب المرن (أفضل تعرض لأشعة الشمس)
الخيار 2: التركيب المدمج (حفر أقل)

Flexible Mounting

1. Mount the Solar Panel

1. Attach the solar panel positioning sticker to your desired mounting position.



2. Follow the steps below to assemble and mount the solar panel.

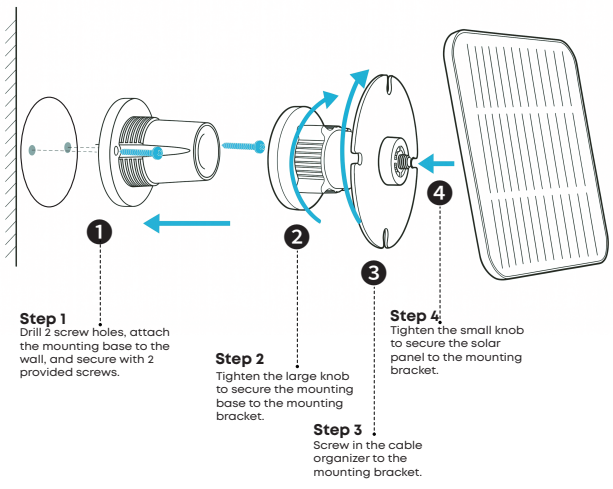

DE

Flexible Montage

1. Montieren Sie das Solarpanel

1. Bringen Sie den Positionierungsaufkleber für das Solarpanel an der gewünschten Montageposition an.
2. Befolgen Sie die nachstehenden Schritte, um das Solarpanel zusammenzubauen und zu montieren.

Schritt 1. Bohren Sie 2 Schraubenlöcher, setzen Sie die Montagebasis an die Wand und befestigen Sie sie mit den 2 mitgelieferten Schrauben.
Schritt 2. Ziehen Sie den großen Drehknopf fest, um die Montagebasis an der Halterung zu befestigen.
Schritt 3. Schrauben Sie den Kabelhalter an die Halterung.
Schritt 4. Ziehen Sie den kleinen Drehknopf fest, um das Solarpanel an der Halterung zu befestigen.

ES

Montaje flexible

1. Monte el panel solar

1. Fije la etiqueta de posicionamiento del panel solar a la posición de montaje elegida.
2. Siga los pasos que se indican a continuación para montar y fijar el panel solar.

Paso 1. Taladre 2 orificios para los tornillos, fije la base de montaje a la pared y atorníllela con los 2 tornillos que vienen incluidos.
Paso 2. Apriete la tuerca grande para fijar la base de montaje al soporte de montaje.
Paso 3. Atornille el organizador de cables al soporte de montaje.
Paso 4. Apriete la tuerca pequeña para fijar el panel solar al soporte de montaje.

FR

Montage flexible

1. Montez le panneau solaire

1. Fixez l'autocollant de positionnement du panneau solaire à l'emplacement de montage souhaité.
2. Suivez les étapes ci-dessous pour assembler et monter le panneau solaire.

Étape 1. Percez 2 trous de vis, fixez la base de montage au mur et serrez-la avec les 2 vis fournies.
Étape 2. Serrez la grande molette pour fixer la base de montage au support de montage.
Étape 3. Vissez l'organisateur de câbles sur le support de montage.
Étape 4. Serrez la petite molette pour fixer le panneau solaire au support de montage.

IT

Montaggio flessibile

1. Montare il pannello solare

1. Applicare l'adesivo di posizionamento del pannello solare nella posizione di montaggio desiderata.
2. Seguire i passaggi riportati di seguito per assemblare e montare il pannello solare.

Passaggio 1. Praticare 2 fori, fissare la base di montaggio alla parete e avvitare con le 2 viti in dotazione.
Passaggio 2. Serrare la manopola grande per fissare la base di montaggio alla staffa di montaggio.
Passaggio 3. Avvitare l'organizzatore cavi alla staffa di montaggio.
Passaggio 4. Serrare la manopola piccola per fissare il pannello solare alla staffa di montaggio.

NL Flexibele montage

1. Het zonnepaneel monteren

1. Bevestig de positioneringssticker van het zonnepaneel op de gewenste montagepositie.
2. Volg de onderstaande stappen om het zonnepaneel in elkaar te zetten en te monteren.

Stap 1. Boor 2 schroefgaten, plaats de montagevoet tegen de muur en zet deze vast met de 2 meegeleverde schroeven.
Stap 2. Draai de grote knop vast om de montagevoet aan de montagebeugel te bevestigen.
Stap 3. Schroef de kabelbinder vast op de montagebeugel.
Stap 4. Draai de kleine knop vast om het zonnepaneel aan de montagebeugel te bevestigen.

PT Montagem flexível

1. Monte o painel solar

1. Cole o adesivo de posicionamento do painel solar na posição de montagem pretendida.
2. Siga os passos abaixo para montar o painel solar.

Passo 1. Perfure 2 orifícios para parafusos, encoste a base de montagem à parede e fixe-a com os 2 parafusos fornecidos.
Passo 2. Aperte o manípulo grande para fixar a base de montagem ao suporte de montagem.
Passo 3. Aparafuse o organizador de cabos ao suporte de montagem.
Passo 4. Aperte o manípulo pequeno para fixar o painel solar ao suporte de montagem.

JP カメラとソーラーパネルを別々に取り付ける場合

1. ソーラーパネルの設置

1. ソーラーパネル取り付けブラケット用位置決めステッカーを取り付け位置に貼り付けます。
2. イラストの手順に従って、ソーラーパネルを組み立てて取り付けます。

ステップ1. ネジ穴を2つ開け、取り付けベースを壁に合わせて、付属のネジ2本で固定します。
ステップ2. 大きいノブを締めて、取り付けベースを取り付けブラケットに固定します。
ステップ3. ケーブルオーガナイザーを取り付けブラケットにネジで取り付けます。
ステップ4. 小さいノブを締めて、ソーラーパネルを取り付けブラケットに固定します。

AR التركيب المرن

1. تركيب اللوح الشمسي

1. ألصق ملصق تحديد موضع اللوح الشمسي في موضع التركيب المطلوب.
2. اتبع الخطوات أدناه لتجميع اللوح الشمسي وتركيبه.

الخطوة 1. احفر ثقبين للبراغي، وثبّت قاعدة التثبيت على الحائط باستخدام البراغيين المرفقين.
الخطوة 2. أحكم ربط المقبض الكبير لتثبيت قاعدة التثبيت بحامل التثبيت.
الخطوة 3. ثبّت منظّم الكابل بالبراغي في حامل التثبيت.
الخطوة 4. أحكم ربط المقبض الصغير لتثبيت اللوح الشمسي بحامل التثبيت.

3. Wind any excess cable around the cable organizer, then tuck it into the slot.

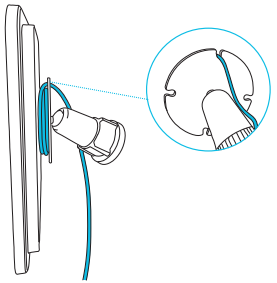

DE 3. Wickeln Sie überschüssiges Kabel um den Kabelhalter und stecken Sie es dann in den Schlitz.

ES 3. Enrolle el cable sobrante alrededor del organizador de cables y, luego, introdúzcalo en la ranura.

FR 3. Enroulez tout câble excédentaire autour de l'organisateur de câbles, puis insérez-le dans la fente.

IT 3. Avvolgere il cavo in eccesso attorno all'organizzatore cavi, quindi inserirlo nell'apposito alloggiamento.

NL 3. Wikkel overtollige kabel rond de kabelbinder en stop de rest in de sleuf.

PT 3. Enrole o excesso de cabo à volta do organizador de cabos e, em seguida, encaixe-o na ranhura.

JP 3. 余ったケーブルをケーブルオーガナイザーに巻き付けてから、スロットに押し込みます。

AR 3. لف أي جزء زائد من الكابل حول منظّم الكابل، ثم أدخله في الفتحة.

2. Mount the Camera

1. Select the TOP MOUNT positioning sticker, attach to your desired mounting position, and drill holes.

Important: Decide the camera direction **before** placing the sticker. The radar covers 180° in front of the camera — a wrong orientation shifts your entire detection zone off target.

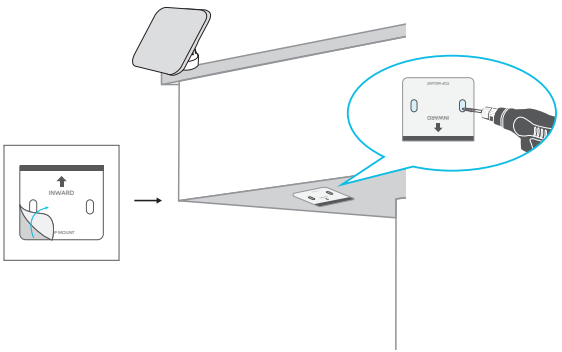

DE **2. Montieren Sie die Kamera**

1. Wählen Sie den Positionierungsaufkleber TOP MOUNT aus, bringen Sie ihn an der gewünschten Montageposition an, und bohren Sie die Löcher.

Wichtig: Legen Sie die Ausrichtung der Kamera fest, bevor Sie den Aufkleber anbringen. Der Radar deckt einen Bereich von 180° vor der Kamera ab – eine falsche Ausrichtung verfehlt so den gewünschten Überwachungsbereich vom eigentlichen Ziel.

ES **2. Monte la cámara**

1. Seleccione la etiqueta de posicionamiento «TOP MOUNT», fíjela a la posición de montaje elegida y perfore los orificios con el taladro.

Importante: Decida la orientación de la cámara antes de colocar la etiqueta.El radar cubre un ángulo de 180° frente a la cámara; si la orientación es incorrecta, todo el área de detección queda fuera del objetivo.

FR **2. Montez la caméra**

1. Sélectionnez l'autocollant de positionnement TOP MOUNT, fixez-le à l'emplacement de montage souhaité et percez des trous.

Important : Déterminez la direction de la caméra avant de placer l'autocollant.Le radar couvre 180° devant la caméra — une mauvaise orientation déplace toute votre zone de détection hors cible.

IT **2. Montare la telecamera**

1. Selezionare l'adesivo di posizionamento TOP MOUNT, applicarlo nella posizione di montaggio desiderata e praticare i fori.

Importante: Stabilire l'orientamento della telecamera prima di applicare l'adesivo.Il radar copre un angolo di 180° davanti alla telecamera. Un orientamento errato sposta l'intera zona di rilevamento fuori dall'area desiderata.

NL **2. De camera monteren**

1. Selecteer de positioneringssticker van de TOP MOUNT, bevestig deze op uw gewenste montagepositie en boor gaten.

Belangrijk: Neem een besluit over de camerarichting voordat u de sticker plaatst.De radar beslaat 180° vóór de camera. Een verkeerde oriëntatie verschuift uw volledige detectiezone van het doel af.

PT **2. Monte a câmara**

1. Selecione o adesivo de posicionamento TOP MOUNT, cole-o na posição de montagem pretendida e faça os furos.

Importante: Determine a direção da câmara antes de colar o adesivo.O radar abrange 180° à frente da câmara — uma orientação incorreta desvia toda a zona de deteção do alvo.

JP **2. カメラを取り付ける**

1. カメラ取り付けマウント用位置決めステッカーを、取り付け位置に貼り付けて、ドリルで穴を開けます。

注意：ステッカーの向きを確認しながら、貼り付けてください。レーダーがカメラの前方180°をカバーします。取り付ける向きを間違えると、監視エリアを正しく監視することができなくなります。

AR **2. تركيب الكاميرا**

1. حدد ملصق تحديد الموضع TOP MOUNT، والصقه في موضع التركيب المطلوب، ثم احفر الثقوب.

مهم: حدد اتجاه الكاميرا قبل وضع الملصق.يغطي الرادار نطاقًا بزاوية 180° أمام الكاميرا، وقد يؤدي توجيه الكاميرا بشكل خاطئ إلى انحراف منطقة الكشف بأكملها عن المنطقة المستهدفة.

2. Align the bracket with the desired location, and secure with 2 provided screws.

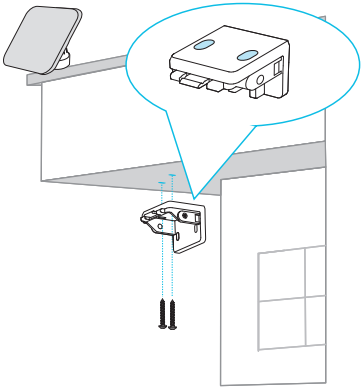

3. Align the camera with the mounting bracket on the wall, and slide it into place until it clicks securely.

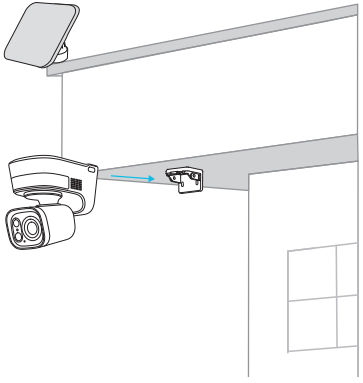

DE
2. Richten Sie die Halterung an der gewünschten Position aus und befestigen Sie sie mit den 2 mitgelieferten Schrauben.
3. Richten Sie die Kamera an der Halterung an der Wand aus und schieben Sie sie hinein, bis sie sicher einrastet.

ES
2. Alinee el soporte con la ubicación elegida y fíjelo con los 2 tornillos que vienen incluidos.
3. Alinee la cámara con el soporte de montaje de la pared y deslícela hasta que encaje perfectamente y suene un clic.

FR
2. Alignez le support avec l'emplacement souhaité et fixez-le avec les 2 vis fournies.
3. Alignez la caméra avec le support de montage sur le mur et faites-la glisser en place jusqu'à ce qu'elle s'enclenche solidement.

IT
2. Allineare la staffa nella posizione desiderata e fissare con le 2 viti in dotazione.
3. Allineare la telecamera con la staffa di montaggio a parete e farla scorrere in posizione fino allo scatto di fissaggio.

NL
2. Lijn de beugel uit op de gewenste locatie en bevestig de beugel met 2 meegeleverde schroeven.
3. Lijn de camera uit met de montagebeugel op de muur en schuif hem op zijn plaats totdat hij vastklikt.

PT
2. Alinhe o suporte com o local pretendido e fixe com os 2 parafusos fornecidos.
3. Alinhe a câmara com o suporte de montagem na parede e deslize-a até ouvir um clique, que indica que está firmemente encaixada no lugar.

JP
2. 取り付けブラケットをネジで止めてしっかりと固定します。
3. カメラをカチッと音が鳴るまでスライドさせながら取り付けブラケットに取り付けます。

AR
2. حاذ الحامل مع الموضع المطلوب، وثبّته باستخدام البر غيين المرفقين.
3. حاذ الكاميرا مع حامل التثبيت المثبّت على الحائط، ثم حرّكها إلى موضعها حتى تثبت بإحكام في مكانها.

4. Open the silicone plug on both sides of the camera, use the provided screws to secure the camera to the mounting bracket, then reinsert the silicone plug.

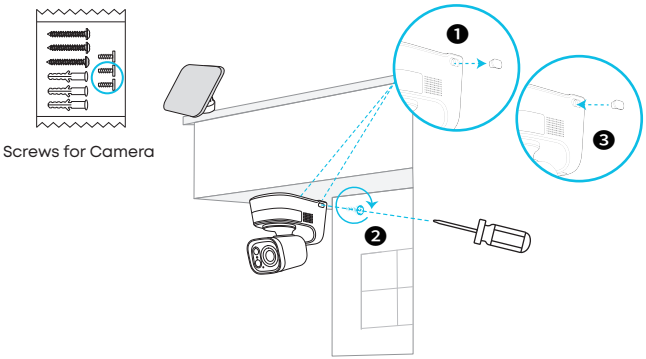

5. Connect the solar panel to the camera.

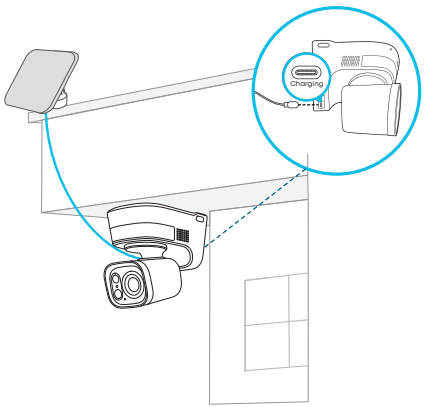

DE 4. Öffnen Sie die Silikonstopfen auf beiden Seiten der Kamera, befestigen Sie die Kamera mit den mitgelieferten Schrauben an der Halterung und setzen Sie die Silikonstopfen anschließend wieder ein.
5. Verbinden Sie das Solarpanel mit der Kamera.

ES 4. Abra el tapón de silicona situado a ambos lados de la cámara, utilice los tornillos suministrados para fijar la cámara al soporte de montaje y, luego, vuelva a insertar el tapón de silicona.
5. Conecte el panel solar a la cámara.

FR 4. Ouvrez le bouchon en silicone des deux côtés de la caméra, utilisez les vis fournies pour fixer la caméra au support de montage, puis réinsérez le bouchon en silicone.
5. Connectez le panneau solaire à la caméra.

IT 4. Aprire i tappi in silicone su entrambi i lati della telecamera, utilizzare le viti in dotazione per fissare la telecamera alla staffa di montaggio, quindi reinserire i tappi in silicone.
5. Collegare il pannello solare alla telecamera.

NL 4. Open de siliconen afdichting aan weerszijden van de camera en gebruik de meegeleverde schroeven om de camera op de montagebeugel te bevestigen. Plaats vervolgens de siliconen afdichting terug.
5. Sluit het zonnepaneel op de camera aan.

PT 4. Abra a tampa de silicone em ambos os lados da câmara, utilize os parafusos fornecidos para fixar a câmara ao suporte de montagem e, em seguida, volte a colocar a tampa de silicone.
5. Ligue o painel solar à câmara.

JP 4. カメラの両側にあるシリコンプラグを開き、付属のネジを使用してカメラを取り付けブラケットに固定し、シリコンプラグをしっかりと閉じます。
5. ソーラーパネルをカメラに接続します。

AR 4. افتح سدادة السيليكون الموجودة على جانبي الكاميرا، واستخدم البراغي المرفقة لتثبيت الكاميرا بحامل التثبيت، ثم أعد إدخال سدادة السيليكون.
5. وصّل اللوح الشمسي بالكاميرا.

Integrated Mounting

1. Mount the Solar Panel

1. Follow the steps below to assemble and mount the solar panel.

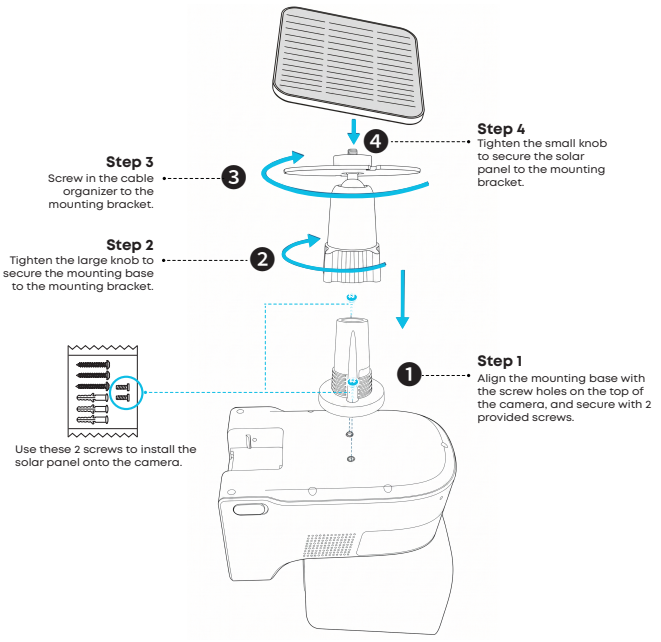

DE

Integrierte Montage

1. Montieren Sie das Solarpanel

1. Befolgen Sie die nachstehenden Schritte, um das Solarpanel zusammenzubauen und zu montieren.

Schritt 1. Richten Sie die Montagebasis an den Schraubenlöchern auf der Oberseite der Kamera aus und befestigen Sie sie mit den 2 mitgelieferten Schrauben.
Verwenden Sie diese 2 Schrauben, um das Solarpanel an der Kamera zu montieren.
Schritt 2. Ziehen Sie den großen Drehknopf fest, um die Montagebasis an der Halterung zu befestigen.
Schritt 3. Schrauben Sie den Kabelhalter an die Halterung.
Schritt 4. Ziehen Sie den kleinen Drehknopf fest, um das Solarpanel an der Halterung zu befestigen.

ES

Montaje integrado

1. Monte el panel solar

1. Siga los pasos que se indican a continuación para montar y fijar el panel solar.

Paso 1. Alinee la base de montaje con los orificios para los tornillos situados en la parte superior de la cámara y fíjela con los 2 tornillos que vienen incluidos.
Utilice estos 2 tornillos para instalar el panel solar en la cámara.
Paso 2. Apriete la tuerca grande para fijar la base de montaje al soporte de montaje.
Paso 3. Atornille el organizador de cables al soporte de montaje.
Paso 4. Apriete la tuerca pequeña para fijar el panel solar al soporte de montaje.

FR

Montage intégré

1. Montez le panneau solaire

1. Suivez les étapes ci-dessous pour assembler et monter le panneau solaire.

Étape 1. Alignez la base de montage avec les trous de vis situés sur le dessus de la caméra et fixez-la avec les 2 vis fournies.
Veuillez utiliser ces 2 vis pour installer le panneau solaire sur la caméra.
Étape 2. Serrez la grande molette pour fixer la base de montage au support de montage.
Étape 3. Vissez l'organisateur de câbles sur le support de montage.
Étape 4. Serrez la petite molette pour fixer le panneau solaire au support de montage.

IT

Montaggio integrato

1. Montare il pannello solare

1. Seguire i passaggi riportati di seguito per assemblare e montare il pannello solare.

Passaggio 1. Allineare la base di montaggio con i fori per viti sulla parte superiore della telecamera e fissare con le 2 viti in dotazione.
Utilizzare queste 2 viti per installare il pannello solare sulla telecamera.
Passaggio 2. Serrare la manopola grande per fissare la base di montaggio alla staffa di montaggio.
Passaggio 3. Avvitare l'organizzatore cavi alla staffa di montaggio.
Passaggio 4. Serrare la manopola piccola per fissare il pannello solare alla staffa di montaggio.

NL Geïntegreerde montage

1. Het zonnepaneel monteren

1. Volg de onderstaande stappen om het zonnepaneel in elkaar te zetten en te monteren.

Stap 1. Lijn de montagevoet uit met de schroefgaten aan de bovenzijde van de camera en zet deze vast met de 2 meegeleverde schroeven.
Gebruik deze 2 schroeven om het zonnepaneel op de camera te installeren.
Stap 2. Draai de grote knop vast om de montagevoet aan de montagebeugel te bevestigen.
Stap 3. Schroef de kabelbinder vast op de montagebeugel.
Stap 4. Draai de kleine knop vast om het zonnepaneel aan de montagebeugel te bevestigen.

PT Montagem integrada

1. Monte o painel solar

1. Siga os passos abaixo para montar o painel solar.

Passo 1. Alinhe a base de montagem com os orifícios para parafusos na parte superior da câmara e fixe-a com os 2 parafusos fornecidos.
Utilize estes 2 parafusos para instalar o painel solar na câmara.
Passo 2. Aperte o manípulo grande para fixar a base de montagem ao suporte de montagem.
Passo 3. Aparafuse o organizador de cabos ao suporte de montagem.
Passo 4. Aperte o manípulo pequeno para fixar o painel solar ao suporte de montagem.

JP ソーラーパネルをカメラに取り付けて設置する場合

1. ソーラーパネルを組み立てる

1. 以下の手順に従って、ソーラーパネルを組み立てて取り付けます。

ステップ1. 取り付けベースをカメラ上部のネジ穴に合わせて、付属のネジ2本で固定します。
ソーラーパネルをカメラに取り付ける際は、小さい方のネジを使用してください。
ステップ2. 大きいノブを締めて、取り付けベースを取り付けブラケットに固定します。
ステップ3. ケーブルオーガナイザーを取り付けブラケットにネジで取り付けます。
ステップ4. 小さいノブを締めて、ソーラーパネルを取り付けブラケットに固定します。

AR التركيب المدمج

1. تركيب اللوح الشمسي

1. اتبع الخطوات أدناه لتجميع اللوح الشمسي وتركيبه.

الخطوة 1. حاذ قاعدة التثبيت مع فتحات البراغي الموجودة أعلى الكاميرا، وثبّتها باستخدام البرغيين المرفقين.
استخدم هذين البرغيين لتركيب اللوح الشمسي على الكاميرا.
الخطوة 2. أحكم ربط المقبض الكبير لتثبيت قاعدة التثبيت بحامل التثبيت.
الخطوة 3. ثبّت منظّم الكابل بالبرغي في حامل التثبيت.
الخطوة 4. أحكم ربط المقبض الصغير لتثبيت اللوح الشمسي بحامل التثبيت.

2. Wind any excess cable around the cable organizer, then tuck it into the slot.

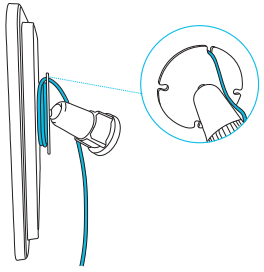

DE 2. Wickeln Sie überschüssiges Kabel um den Kabelhalter und stecken Sie es dann in den Schlitz.

ES 2. Enrolle el cable sobrante alrededor del organizador de cables y, luego, introdúzcalo en la ranura.

FR 2. Enroulez tout câble excédentaire autour de l'organisateur de câbles, puis insérez-le dans la fente.

IT 2. Avvolgere il cavo in eccesso attorno all'organizzatore cavi, quindi inserirlo nell'apposito alloggiamento.

NL 2. Wikkel overtollige kabel rond de kabelbinder en stop de rest in de sleuf.

PT 2. Enrole o excesso de cabo à volta do organizador de cabos e, em seguida, encaixe-o na ranhura.

JP 2. 余ったケーブルをケーブルオーガナイザーに巻き付けてから、スロットに押し込みます。

AR 2. لف أي جزء زائد من الكابل حول منظّم الكابل، ثم أدخله في الفتحة.

2. Mount the Camera

1. Select the WALL MOUNT positioning sticker, attach to your desired mounting position, and drill holes.

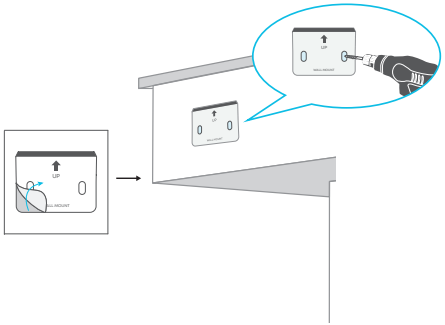

2. Align the bracket with the desired location, and secure with 2 provided screws.

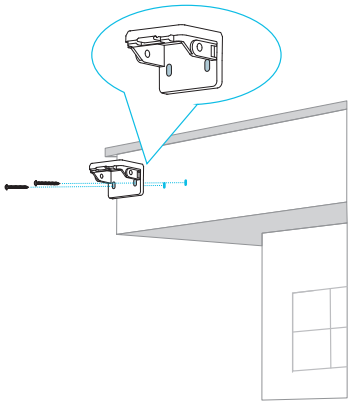

DE

2. Montieren Sie die Kamera

1. Wählen Sie den Positionierungsaufkleber WALL MOUNT aus, bringen Sie ihn an der gewünschten Montageposition an, und bohren Sie die Löcher.
2. Richten Sie die Halterung an der gewünschten Position aus und befestigen Sie sie mit den 2 mitgelieferten Schrauben.

ES

2. Monte la cámara

1. Seleccione la etiqueta de posicionamiento «WALL MOUNT», fíjela a la posición de montaje elegida y perfore los orificios con el taladro.
2. Alinee el soporte con la ubicación elegida y fíjelo con los 2 tornillos que vienen incluidos.

FR

2. Montez la caméra

1. Sélectionnez l'autocollant de positionnement WALL MOUNT, fixez-le à l'emplacement de montage souhaité et percez des trous.
2. Alignez le support avec l'emplacement souhaité et fixez-le avec les 2 vis fournies.

IT

2. Montare la telecamera

1. Selezionare l'adesivo di posizionamento WALL MOUNT, applicarlo nella posizione di montaggio desiderata e praticare i fori.
2. Allineare la staffa nella posizione desiderata e fissare con le 2 viti in dotazione.

NL

2. De camera monteren

1. Selecteer de positioneringssticker van de WALL MOUNT, bevestig deze op uw gewenste montagepositie en boor gaten.
2. Lijn de beugel uit op de gewenste locatie en bevestig de beugel met 2 meegeleverde schroeven.

PT

2. Monte a câmara

1. Selecione o adesivo de posicionamento WALL MOUNT, cole-o na posição de montagem pretendida e faça os furos.
2. Alinhe o suporte com o local pretendido e fixe com os 2 parafusos fornecidos.

JP

2. カメラを取り付ける

1. カメラ取り付けマウント用位置決めステッカーを、取り付け位置に貼り付けて、ドリルで穴を開けます。
2. 取り付けブラケットをネジで留めてしっかりと固定します。

AR

2. تركيب الكاميرا

1. حدد ملصق تحديد الموضع WALL MOUNT، وألصقه في موضع التركيب المطلوب، ثم احفر الثقوب.
2. حاذ الحامل مع الموضع المطلوب، وثبّته باستخدام البرغيين المرفقين.

3. Align the camera with the mounting bracket on the wall, and slide it into place until it clicks securely.

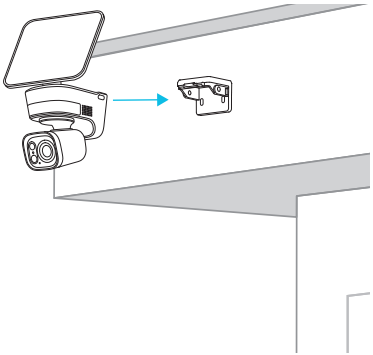

4. Open the silicone plug on both sides of the camera, use the provided screws to secure the camera to the mounting bracket, then reinsert the silicone plug.

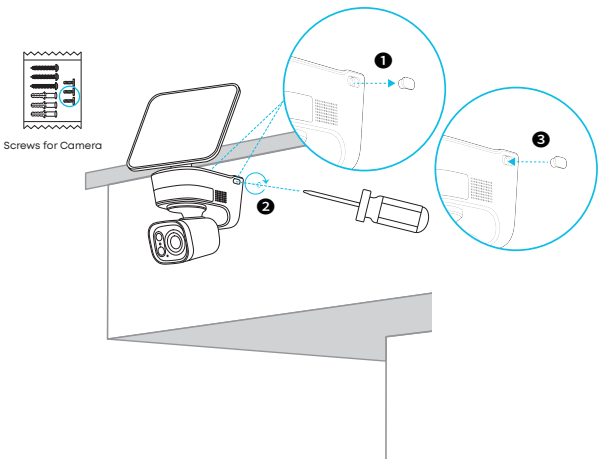

DE
3. Richten Sie die Halterung an der gewünschten Position aus und befestigen Sie sie mit den 2 mitgelieferten Schrauben.
4. Öffnen Sie die Silikonstopfen auf beiden Seiten der Kamera, befestigen Sie die Kamera mit den mitgelieferten Schrauben an der Halterung und setzen Sie die Silikonstopfen anschließend wieder ein.

ES
3. Alinee la cámara con el soporte de montaje de la pared y deslícela hasta que encaje perfectamente y suene un clic.
4. Abra el tapón de silicona situado a ambos lados de la cámara, utilice los tornillos suministrados para fijar la cámara al soporte de montaje y, luego, vuelva a insertar el tapón de silicona.

FR
3. Alignez la caméra avec le support de montage sur le mur et faites-la glisser en place jusqu'à ce qu'elle s'enclenche solidement.
4. Ouvrez le bouchon en silicone des deux côtés de la caméra, utilisez les vis fournies pour fixer la caméra au support de montage, puis réinsérez le bouchon en silicone.

IT
3. Allineare la telecamera con la staffa di montaggio a parete e farla scorrere in posizione fino allo scatto di fissaggio.
4. Aprire i tappi in silicone su entrambi i lati della telecamera, utilizzare le viti in dotazione per fissare la telecamera alla staffa di montaggio, quindi reinserire i tappi in silicone.

NL
3. Lijn de camera uit met de montagebeugel op de muur en schuif hem op zijn plaats totdat hij vastklikt.
4. Open de siliconen afdichting aan weerszijden van de camera en gebruik de meegeleverde schroeven om de camera op de montagebeugel te bevestigen. Plaats vervolgens de siliconen afdichting terug.

PT
3. Alinhe a câmara com o suporte de montagem na parede e deslize-a até ouvir um clique, que indica que está firmemente encaixada no lugar.
4. Abra a tampa de silicone em ambos os lados da câmara, utilize os parafusos fornecidos para fixar a câmara ao suporte de montagem e, em seguida, volte a colocar a tampa de silicone.

JP
3. カメラをカチッと音が鳴るまでスライドさせながら取り付けブラケットに取り付けます。
4. カメラの両側にあるシリコンプラグを開き、付属のネジを使用してカメラを取り付けブラケットに固定し、シリコンプラグをしっかりと閉じます。

AR
3. حاذ الكاميرا مع حامل التثبيت المثبّت على الحائط، ثم حرّكها إلى موضعها حتى تثبت بإحكام في مكانها.
4. افتح سدادة السيليكون الموجودة على جانبي الكاميرا، واستخدم البراغي المرفقة لتثبيت الكاميرا بحامل التثبيت، ثم أعد إدخال سدادة السيليكون.

5. Connect the solar panel to the camera.

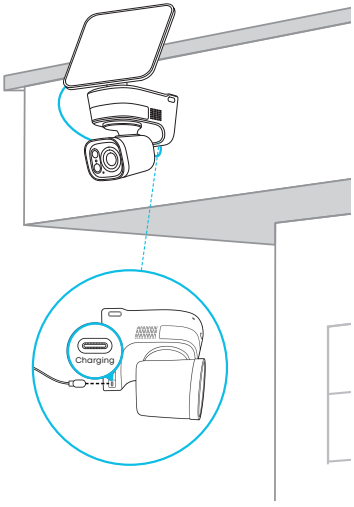

DE 5. Verbinden Sie das Solarpanel mit der Kamera.

ES 5. Conecte el panel solar a la cámara.

FR 5. Connectez le panneau solaire à la caméra.

IT 5. Collegare il pannello solare alla telecamera.

NL 5. Sluit het zonnepaneel op de camera aan.

PT 5. Ligue o painel solar à câmara.

JP 5. ソーラーパネルをカメラに接続します。

AR 5. وصّل اللوح الشمسي بالكاميرا.

After Mounting

1. Remove the protective films on the radar and on the solar panel.

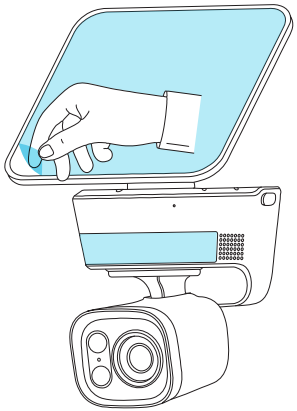

2. Adjust the camera to the optimal angle.

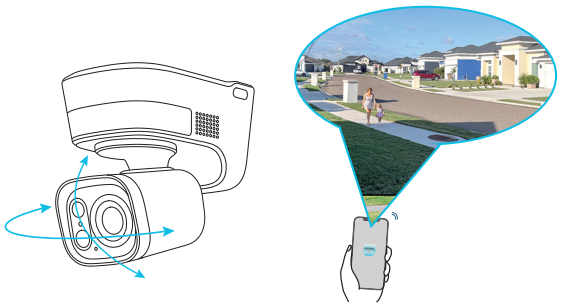

DE **Nach der Montage**

1. Entfernen Sie die Schutzfolien vom Radar und vom Solarpanel.
2. Stellen Sie die Kamera auf den optimalen Winkel ein.

ES **Después de montar el producto**

1. Retira las láminas protectoras del radar y del panel solar.
2. Ajuste la cámara hasta que quede en el ángulo óptimo.

FR **Après le montage**

1. Retirez les films de protection du radar et du panneau solaire.
2. Ajustez la caméra à l'angle optimal.

IT **Dopo il montaggio**

1. Rimuovere le pellicole protettive dal radar e dal pannello solare.
2. Regolare la telecamera sull'angolazione ottimale.

NL **Na montage**

1. Verwijder de beschermfolies van de radar en het zonnepaneel.
2. Stel de camera af op de optimale hoek.

PT **Após a Montagem**

1. Retire as películas protetoras do radar e do painel solar.
2. Ajuste a câmara para o ângulo ótimo.

JP **設置後の調整**

1. レーダーやソーラーパネルに付いている保護フィルムを剥がします。
2. アプリで視野を確認しながらカメラの角度を調整します。

AR **بعد التركيب**

1. قم بإزالة الأغشية الواقية الموجودة على جهاز الرادار وعلى اللوحة الشمسية.
2. اضبط الكاميرا على الزاوية المثلى.

EN

Important Safety Instructions

- The recommended temperature range for T8L60 and its accessories is -10 °C to 50 °C (14°F to 122°F).
- The recommended temperature range for T8030 and its accessories is -10 °C to 45 °C (14°F to 113°F).
- Unless specifically indicated that it is safe to do so in the user guide or instruction manual, do not use the devices in an environment that exceeds the recommended low or high temperature.
- Unless specifically indicated that it is safe to do so in the user guide or instruction manual, avoid exposing your devices to direct sunshine or excessively wet environments.
- Do not use the product in any way other than described herein in order to avoid personal injury or property damage.
- Users should comply with the laws and regulations of the corresponding countries and regions where the equipment is located (used), abide by professional ethics, pay attention to safety obligations, and strictly prohibit the use of our products or equipment for any illegal purposes. Our company will not be responsible for any violators' legal liability under any circumstances.
- When charging, place the devices in an environment that has a normal room temperature and good ventilation.
- For pluggable equipment, the socket outlet should be easily accessible.
- Use only the adapters provided by the manufacturer. Using unauthorized adapters may cause danger and violate the Terms of Use and warranty article.

Warning

- Replacing a battery with an incorrect type may bypass safeguards and create danger;
- Disposal of a battery in a fire or other source of significant heat, or by crushing, or cutting, may result in an explosion as well as leakage of flammable liquids and gases;
- Leaving a battery in an extremely hot environment may result in an explosion as well as leakage of flammable liquids and gases;
- A battery subjected to extremely low air pressure may result in an explosion as well as leakage of flammable liquids and gases.

CAUTION!
THERE IS A RISK OF EXPLOSION IF AN INCORRECT BATTERY TYPE IS USED.
DISPOSE OF USED BATTERIES ACCORDING TO THEIR INSTRUCTIONS.

Notice

EU Declaration of Conformity

CE This product complies with the radio interference requirements of the European Community.

Hereby, Anker Innovations Limited declares that this device is in compliance with the essential requirements and other relevant provisions of Directive 2014/53/EU. For the declaration of conformity, visit the website: https://support.eufy.com/s/articleRecommend?type=DownLoad&secondType=doc.

This adapter is for indoor use only. The adapter type (for HomeBase S380) is KA2401A-1202000DE, and the rated output voltage/current is 12 Vdc/2A. The plug is considered as disconnect device of adapter.

UK PSTI Statement

Hereby, Anker Innovations Limited declares that this device is in compliance with The Product Security and Telecommunications Infrastructure (Security Requirements for Relevant Connectable Products) Regulations 2023. For the Statement of Compliance, visit the website https://www.eufy.com/uk/psti-related.

EU RF Exposure Information

The Maximum Permissible Exposure (MPE) level has been calculated based on a distance of d=20 cm between the device and the human body. To maintain compliance with RF exposure requirements, use products that maintain a 20cm distance between the device and human body.
The transmit power for all frequency bands is less than the highest limit value specified in the related Harmonized Standard. The frequency bands and transmit power nominal limits applicable to this radio equipment are as follows:

Function	Operation Frequency	Max. Power
Wi-Fi 2.4G for T8L60	2412 - 2472 MHz	20 dBm (EIRP)
Bluetooth for T8L60	2402-2480 MHz	20 dBm (EIRP)
Radar for T8L60	57.50 - 59.03 GHz	20 dBm (EIRP)
Wi-Fi 2.4G for T8030	2412 - 2472 MHz	17.38 dBm (EIRP)
Sub-1G for T8030	866 - 866.8 MHz	10.86 dBm (EIRP)

This product is designed and manufactured with high quality materials and components, which can be recycled and reused.

This symbol means the product must not be discarded as household waste, and should be delivered to an appropriate collection facility for recycling. Proper disposal and recycling helps protect natural resources, human health and the environment. For more information on disposal and recycling of this product, contact your local municipality, disposal service, or the shop where you bought this product.

Importer

The following importer is the responsible party (contact for EU matters only):
Anker Innovations (Malta) CO. LTD | Villa Malitah, Mediterranean Street, The Village St. Julian's STJ 1870 Malta.
The following importer is the responsible party (contact for UK matters only):
ANKER TECHNOLOGY (UK) LTD | 39 Clarendon Road, Watford, Hertfordshire, England, WD17 1JA, United Kingdom

Australian Smart Device Security Statement

Hereby, Anker Innovations Limited declares that this device is in compliance with the Cyber Security (Security Standards for Smart Devices) Rules 2025. For the Statement of Compliance, visit the website: https://passport.eufy.com/au/ssfsd-related.

WARRANTY AGAINST DEFECTS (Australia and New Zealand)

1. Warranty Period & Coverage

Anker Innovations Australia Pty Ltd ("we", "us" or "our") warrants that this product will be free from defects in materials and workmanship under normal use for a period of 12 months from the date of original purchase ("Warranty Period").
For non-major failures during this Warranty Period, we will, at our option, repair or replace the defective product or part. For major failures, you may exercise your rights under the Australian Consumer Law (Australia) or the Consumer Guarantees Act 1993 (New Zealand), as applicable (see Section 4). This warranty does not cover damage from misuse, unauthorised modification, or normal wear and tear.

2. Claim Procedure & Costs

To make a warranty claim, you must provide proof of purchase. Please contact our customer service team below to initiate the claim, or return the product to the address below.
You are responsible for the expense of claiming this warranty (including shipping the product to us). However, if your product is found to have a major failure under the Australian Consumer Law (Australia) or is not of acceptable quality under the Consumer Guarantees Act 1993 (New Zealand), you are entitled to recover reasonable transportation costs.

3. Warrantor Details & Claim Address

Provided by: Anker Innovations Australia Pty Ltd
Business & Claim Address: Suite 103, 44 Lakeview Drive Scoreby VIC, 3179, Australia
Phone: +61 1800 920 330 (Australia) | 0800 207 521 (New Zealand)
Email: support@eufy.com

4. Your Statutory Rights

The benefits given to you by this warranty are in addition to other rights and remedies you have under a law in relation to the goods.
If you purchased this product in Australia:
Our goods come with guarantees that cannot be excluded under the Australian Consumer Law. You are entitled to a replacement or refund for a major failure and compensation for any other reasonably foreseeable loss or damage. You are also entitled to have the goods repaired or replaced if the goods fail to be of acceptable quality and the failure does not amount to a major failure.
If you purchased this product in New Zealand:
Our goods come with guarantees that cannot be excluded under the Consumer Guarantees Act 1993. If the goods fail to be of acceptable quality and the failure cannot reasonably be remedied, you are entitled to reject the goods and obtain a refund or replacement, or to compensation for any reasonably foreseeable loss or damage. If the failure can reasonably be remedied, you are entitled to have the failure rectified within a reasonable time; if it is not rectified within a reasonable time, you may reject the goods or have them replaced. This warranty is provided in addition to, and does not restrict or modify, your rights under the Consumer Guarantees Act 1993.

DE

Wichtige Sicherheitshinweise

- Der empfohlene Temperaturbereich für T8L60 und sein Zubehör liegt zwischen -10 °C und 50 °C.
- Der empfohlene Temperaturbereich für T8030 und sein Zubehör liegt zwischen -10 °C und 45 °C.
- Sofern in der Bedienungsanleitung oder im Handbuch nicht ausdrücklich angegeben wird, dass es sicher ist, sollten die Geräte nicht in einer Umgebung verwendet werden, die die empfohlene niedrige oder hohe Temperatur überschreitet.
- Sofern in der Bedienungsanleitung oder im Handbuch nicht ausdrücklich angegeben wird, dass es sicher ist, vermeiden Sie es, Ihre Geräte direktem Sonnenlicht oder übermäßig feuchten Umgebungen auszusetzen.
- Verwenden Sie das Produkt nicht anders als hier beschrieben, um Verletzungen oder Sachschäden zu vermeiden.
- Benutzer sollten die Gesetze und Vorschriften der entsprechenden Länder und Regionen, in denen das Gerät aufgestellt (verwendet) wird, einhalten, sich an die Berufsethik halten, auf die Sicherheitsverpflichtungen achten und die Verwendung unserer Produkte oder Geräte für illegale Zwecke strikt untersagen. Unser Unternehmen ist unter keinen Umständen für die gesetzliche Haftung von Verstößen verantwortlich.
- Beim Aufladen sollten die Geräte in einer Umgebung mit normaler Raumtemperatur und guter Belüftung platziert werden.
- Bei Geräten mit Steckeranschluss sollte die Steckdose leicht zugänglich sein.
- Verwenden Sie ausschließlich die vom Hersteller bereitgestellten Adapter. Die Verwendung nicht autorisierter Adapter kann gefährlich sein und die Nutzungsbedingungen sowie den Garantieartikel verletzen.

Warnung

- Wird der Akku durch einen falschen Typ ersetzt, können Sicherheitsvorkehrungen umgangen werden und Gefahren entstehen;
- Die Entsorgung des Akkus in einem Feuer oder einer anderen Quelle großer Hitze oder durch Zerdrücken oder Zerschneiden kann zu einer Explosion sowie zum Auslaufen von brennbaren Flüssigkeiten und Gasen führen;
- Wenn du einen Akku in einer extrem heißen Umgebung aufbewahrst kann es zu einer Explosion sowie zum Auslaufen von brennbaren Flüssigkeiten und Gasen kommen;
- Ein Akku, der extrem niedrigem Luftdruck ausgesetzt ist, kann zu einer Explosion sowie zum Auslaufen von entflammbaren Flüssigkeiten und Gasen führen.

⚠ **VORSICHT!**

ES BESTEHT EXPLOSIONSGEFAHR, WENN EIN FALSCHER AKKUTYP VERWENDET WIRD. ENTSORGEN SIE GEBRAUCHTE BATTERIEN GEMÄSS IHRER ANLEITUNG.

Hinweis

EU-Konformitätserklärung

CE Dieses Produkt entspricht den Funkstöranforderungen der Europäischen Gemeinschaft.

Anker Innovations Limited erklärt hiermit, dass dieses Gerät die grundlegenden Anforderungen und anderen relevanten Bestimmungen der Richtlinie 2014/53/EU erfüllt. Für die Konformitätserklärung besuche bitte die Webseite: https://support.eufy.com/s/articleRecommend?type=DownLoad&secondType=doc.

Der Adapter darf ausschließlich in Innenbereichen verwendet werden. Der Adaptertyp (für HomeBase S380) ist KA2401A-1202000DE, und die Nennausgangsspannung/-stromstärke beträgt 12 Vdc/2A. Der Stecker ist die Trennvorrichtung des Adapters.

EU RF-Expositionsinformationen

Die maximal zulässige Exposition (MPE) wurde basierend auf einem Abstand von d = 20 cm zwischen dem Gerät und dem menschlichen Körper berechnet. Um die Einhaltung der RF-Expositionsanforderungen zu gewährleisten, verwenden Sie Produkte, die einen Abstand von 20 cm zwischen dem Gerät und dem menschlichen Körper aufrechterhalten.
Die Sendeleistung ist für alle Frequenzbänder geringer als der im entsprechenden harmonisierten Standard festgelegte Höchstwert. Die für dieses Funkgerät geltenden Frequenzbänder und Nennleistungsgrenzen sind wie folgt:

Funktion	Betriebsfrequenz	Max. Betrieb
Wi-Fi 2,4G für T8L60	2412 - 2472 MHz	20 dBm (EIRP)
Bluetooth für T8L60	2402 - 2480MHz	20 dBm (EIRP)
Radar für T8L60	57,50 - 59,03 GHz	20 dBm (EIRP)
Wi-Fi 2,4G für T8030	2412 - 2472 MHz	17,38 dBm (EIRP)
Sub-1G für T8030	866 - 866,8 MHz	10,86 dBm (EIRP)

Dieses Produkt besteht aus hochwertigen Materialien und Komponenten, die recycelt und wiederverwendet werden können.

Dieses Symbol bedeutet, dass das Produkt nicht als Haushaltsabfall entsorgt werden darf und an eine geeignete Sammelstelle zur Wiederverwertung geliefert werden sollte. Durch fachgerechtes Entsorgen und Recyceln werden natürliche Ressourcen, die Gesundheit und die Umwelt geschützt. Weitere Informationen zu Entsorgung und Recycling des Produkts erhalten Sie von der Gemeinde vor Ort, dem Entsorgungsdienst oder dem Geschäft, in dem Sie dieses Produkt gekauft haben.

Importeur

Der folgende Importeur ist verantwortlich (nur für EU-Belange):
Anker Innovations (Malta) CO. LTD | Villa Malitah, Mediterranean Street, The Village St. Julian's STJ 1870 Malta
Der folgende Importeur ist die verantwortliche Stelle (Kontakt nur für Angelegenheiten innerhalb Großbritanniens):
ANKER TECHNOLOGY (UK) LTD | 39 Clarendon Road, Watford, Hertfordshire, England, WD17 1JA, Vereinigtes Königreich

ES

Instrucciones de seguridad importantes

- El rango de temperatura recomendado para el T8L60 y sus accesorios es de -10 °C a 50 °C.
- El rango de temperatura recomendado para el T8030 y sus accesorios es de -10 °C a 45 °C.
- A menos que se indique específicamente que es seguro hacerlo en la guía del usuario o manual de instrucciones, no utilice los dispositivos en un entorno que exceda la temperatura baja o alta recomendada.
- A menos que se indique específicamente que es seguro hacerlo en la guía del usuario o manual de instrucciones, evite exponer sus dispositivos a la luz solar directa o a entornos excesivamente húmedos.
- No utilice el producto de ninguna manera diferente a la descrita en este documento para evitar lesiones personales o daños a la propiedad.
- Los usuarios deben cumplir con las leyes y regulaciones de los países y regiones correspondientes donde se encuentre (use) el equipo, respetar la ética profesional, prestar atención a las obligaciones de seguridad y prohibir estrictamente el uso de nuestros productos o equipos para fines ilegales. Nuestra empresa no se hace responsable legal de ninguna vulneración o infracción bajo ninguna circunstancia.
- Durante la carga, coloque los dispositivos en un ambiente que tenga una temperatura normal de la habitación y una buena ventilación.
- Para equipos conectables, la toma de corriente debe ser fácilmente accesible.
- Utilice únicamente los adaptadores proporcionados por el fabricante. El uso de adaptadores no autorizados puede causar peligro y violar los Términos de Uso y el artículo de garantía.

Advertencia

- Sustituir una batería por un tipo incorrecto puede anular las protecciones y crear peligro;
- La eliminación de una batería en el fuego u otra fuente de calor significativo, o mediante aplastamiento o corte, puede provocar una explosión y la fuga de líquidos y gases inflamables;
- Dejar una batería en un entorno extremadamente caliente puede provocar una explosión y la fuga de líquidos y gases inflamables;
- Una batería sometida a una presión de aire extremadamente baja puede provocar una explosión y la fuga de líquidos y gases inflamables.

PRECAUCIÓN

EXISTE RIESGO DE EXPLOSIÓN SI SE UTILIZA UN TIPO DE BATERÍA INCORRECTO.
DESECHE LAS BATERÍAS USADAS DE ACUERDO CON SUS INSTRUCCIONES.

Aviso

Declaración de conformidad de la UE

Este producto cumple con los requisitos en materia de radiointerferencias de la Comunidad Europea.

Por la presente, Anker Innovations Limited declara que este dispositivo cumple con los requisitos esenciales y otras disposiciones pertinentes de la Directiva 2014/53/UE. Para consultar la declaración de conformidad, visite el sitio web: https://support.eufy.com/s/articleRecommend?type=DownLoad&secondType=doc.

Este adaptador es solo para uso en interiores. El tipo de adaptador (para HomeBase S380) es KA2401A-1202000DE, y la tensión/corriente de salida nominal es de 12 Vcc/2 A. El enchufe se considera un dispositivo para desconectar el adaptador.

Información sobre la exposición a RF de la UE

El nivel máximo de exposición permisible (MEP) se ha calculado en función de una distancia de d = 20 cm entre el dispositivo y el cuerpo humano. Para asegurarse de cumplir con los requisitos de exposición a RF, se recomienda utilizar productos que mantengan una distancia de 20 cm entre el dispositivo y el cuerpo humano.
La potencia de transmisión para todas las bandas de frecuencia es inferior al valor límite máximo especificado en la norma armonizada correspondiente. Las bandas de frecuencia y los límites nominales de potencia de transmisión aplicables a este equipo de radio son los siguientes:

Función	Frecuencia de funcionamiento	Máx. Potencia
Wi-Fi 2,4G para T8L60	2412 - 2472 MHz	20 dBm (EIRP)
Bluetooth para T8L60	2402 - 2480 MHz	20 dBm (EIRP)
Radar para T8L60	57,50 - 59,03 GHz	20 dBm (EIRP)
Wi-Fi 2,4G para T8030	2412 - 2472 MHz	17,38 dBm (EIRP)
Sub-1G de T8030	866 - 866,8 MHz	10,86 dBm (EIRP)

Este producto se ha diseñado y fabricado con materiales y componentes de alta calidad que pueden reciclarse y reutilizarse.

Este símbolo significa que el producto no debe ser desechado como residuo doméstico y debe ser entregado a una instalación de recolección adecuada para su reciclaje. La eliminación y el reciclaje adecuados ayudan a proteger los recursos naturales, la salud de las personas y el medio ambiente. Para obtener más información acerca de la eliminación y el reciclaje de este producto, póngase en contacto con su ayuntamiento, el servicio de retirada de desechos o la tienda donde compró el producto.

Importador

El siguiente importador es la parte responsable (contacto solo para la UE):
Anker Innovations (Malta) CO. LTD | Villa Malitah, Mediterranean Street, The Village St. Julian's STJ 1870 Malta
El siguiente importador es el responsable (contacto solo para asuntos relacionados con el Reino Unido):
ANKER TECHNOLOGY (UK) LTD | 39 Clarendon Road, Watford, Hertfordshire, Inglaterra, WD17 1JA, Reino Unido

FR

Consignes de sécurité importantes

- La plage de température recommandée pour le T8L60 et ses accessoires est de -10 °C à 50 °C.
- La plage de température recommandée pour le T8030 et ses accessoires est de -10 °C à 45 °C.
- Sauf indication contraire dans le guide d'utilisation ou le manuel d'instructions, ne pas utiliser les appareils dans un environnement où la température dépasse les limites minimales ou maximales recommandées.
- Sauf indication contraire dans le guide de l'utilisateur ou le manuel d'instructions, éviter d'exposer les appareils à la lumière directe du soleil ou à des environnements excessivement humides.
- N'utilisez pas le produit d'une manière autre que celle décrite ici afin d'éviter des blessures corporelles ou des dommages matériels.
- Les utilisateurs doivent se conformer aux lois et réglementations des pays et régions correspondants où l'équipement est situé (utilisé), respecter l'éthique professionnelle, prêter attention aux obligations de sécurité et il est strictement interdit d'utiliser nos produits ou équipements à des fins illégales. Notre société ne sera en aucun cas responsable de la responsabilité légale des contrevenants.
- Lors du chargement, placer les appareils dans un environnement à température ambiante normale et bien ventilé.
- Pour les équipements enfichables, la prise de courant doit être facilement accessible.
- N'utilisez que les adaptateurs fournis par le fabricant. L'utilisation d'adaptateurs non autorisés peut entraîner des dangers et violer les conditions d'utilisation ainsi que l'article de garantie.

Avertissement

- Le remplacement d'une batterie par une autre d'un type incorrect peut empêcher le bon fonctionnement des mesures de sécurité et créer un risque.
- L'élimination d'une pile dans un feu ou une autre source de chaleur importante, ou par écrasement ou découpage, peut entraîner une explosion ainsi qu'une fuite de liquides et de gaz inflammables ;
- Le fait de laisser une batterie dans un environnement extrêmement chaud peut entraîner une explosion ainsi qu'une fuite de liquides et de gaz inflammables ;
- Une batterie soumise à une pression d'air extrêmement faible peut provoquer une explosion ainsi qu'une fuite de liquides et de gaz inflammables.

ATTENTION !
RISQUE D'EXPLOSION SI LA BATTERIE EST REMPLACÉE PAR UN TYPE INCORRECT.
ÉLIMINER LES BATTERIES USÉES SELON LES INSTRUCTIONS.

Avis

Déclaration UE de conformité

Ce produit est conforme aux exigences en matière d'interférences radio de la Communauté européenne.

Anker Innovations Limited déclare par le présent document que cet appareil est conforme aux exigences essentielles et aux autres dispositions pertinentes de la directive 2014/53/EU. Pour consulter la déclaration de conformité, visitez le site Web suivant : https://support.eufy.com/s/articleRecommend?type=DownLoad&secondType=doc.

Cet adaptateur est destiné exclusivement à une utilisation en intérieur. Le type d'adaptateur (pour HomeBase S380) est KA2401A-1202000DE, et la tension/courant de sortie nominale est de 12 Vdc/2A. La prise est considérée comme le dispositif de déconnexion de l'adaptateur.

Informations sur l'exposition aux RF dans l'UE

La limite d'exposition maximale autorisée (norme MPE) a été calculée sur la base d'une distance de 20 centimètres entre l'appareil et le corps. Pour maintenir la conformité aux exigences d'exposition aux RF, utilisez des produits qui maintiennent une distance de 20 cm entre le dispositif et le corps humain.
La puissance d'émission pour toutes les bandes de fréquences est inférieure à la valeur limite maximale spécifiée dans la norme harmonisée associée. Les bandes de fréquence et les limites nominales de puissance d'émission applicables à cet équipement radio sont les suivantes :

Fonction	Fréquence de fonctionnement	Max. Alimentation
Wi-Fi 2,4G pour T8L60	2412 - 2472 MHz	20 dBm (EIRP)
Bluetooth pour T8L60	2402-2480 MHz	20 dBm (EIRP)
Radar pour T8L60	57,50 - 59,03 GHz	20 dBm (EIRP)
Wi-Fi 2,4G pour T8030	2412 - 2472 MHz	17,38 dBm (EIRP)
Sub-1G pour T8030	866 - 866,8 MHz	10,86 dBm (EIRP)

Ce produit a été conçu et fabriqué avec des matériaux et composants de haute qualité, qui peuvent être recyclés et réutilisés.

Ce symbole signifie que le produit ne doit pas être jeté avec les déchets ménagers et doit être livré à une installation de collecte appropriée pour le recyclage. Une élimination et un recyclage appropriés contribuent à protéger les ressources naturelles, la santé humaine et l'environnement. Pour en savoir plus sur l'élimination et le recyclage de ce produit, contactez votre municipalité, le service d'élimination des déchets ou le magasin où vous avez acheté ce produit.

Importateur

L'importateur suivant est la partie responsable (contact pour les questions européennes uniquement):
Anker Innovations (Malte) CO. LTD | Villa Malitah, rue Méditerranée, Le Village St. Julian's STJ 1870 Malte
L'importateur suivant est la partie responsable (contact pour les questions relatives au Royaume-Uni) :
ANKER TECHNOLOGY (ROYAUME-UNI) LTD | 39 Clarendon Road, Watford, Hertfordshire, Angleterre, WD17 1JA, Royaume-Uni

IT

Istruzioni importanti sulla sicurezza

- L'intervallo di temperatura consigliato per il T8L60 e i suoi accessori è compreso tra -10 °C e 50 °C.
- L'intervallo di temperatura consigliato per il T8030 e i suoi accessori è compreso tra -10 °C e 45 °C.
- A meno che non sia specificamente indicato come sicuro da fare nella guida dell'utente o nel manuale di istruzioni, non utilizzare i dispositivi in un ambiente che supera la temperatura bassa o alta raccomandata.
- A meno che non sia specificamente indicato come sicuro da fare nella guida utente o nel manuale di istruzioni, evitare di esporre i propri dispositivi alla luce diretta del sole o ad ambienti eccessivamente umidi.
- Non utilizzare il prodotto in modo diverso da quanto descritto nel presente documento per evitare lesioni personali o danni alla proprietà.
- Gli utenti devono rispettare le leggi e i regolamenti dei paesi e delle regioni corrispondenti in cui si trova (viene utilizzata) l'attrezzatura, attenersi all'etica professionale, prestare attenzione agli obblighi di sicurezza e sono rigorosamente proibiti dall'utilizzare i nostri prodotti o attrezzature per qualsiasi scopo illegale. La responsabilità legale dei trasgressori non potrà essere in alcun caso attribuita alla nostra azienda.
- Durante la ricarica, posizionare i dispositivi in un ambiente con una temperatura ambiente normale e una buona ventilazione.
- Per l'attrezzatura plug-in, la presa di corrente dovrebbe essere facilmente accessibile.
- Utilizzare solo gli adattatori forniti dal produttore. L'uso di adattatori non autorizzati potrebbe causare pericoli e violare i Termini di utilizzo e l'articolo sulla garanzia.

Avvertenza

- La sostituzione di una batteria con una di tipo errato può aggirare le misure di sicurezza e creare pericolo;
- Lo smaltimento di una batteria nel fuoco o in un'altra fonte di calore importante oppure mediante schiacciamento o taglio può provocare un'esplosione e la fuoriuscita di liquidi e gas infiammabili;
- Lasciare una batteria in un ambiente con temperature estremamente elevate potrebbe provocare un'esplosione nonché la fuoriuscita di liquidi e gas infiammabili.
- Una batteria soggetta a pressione dell'aria estremamente bassa può provocare un'esplosione nonché la fuoriuscita di liquidi e gas infiammabili.

ATTENZIONE!
L'USO DI UN TIPO DI BATTERIA ERRATO PUÒ COMPORTARE UN RISCHIO DI ESPLOSIONE. SMALTTIRE LE BATTERIE USATE SECONDO LE ISTRUZIONI.

Avviso

Dichiarazione di conformità UE

CE Questo prodotto è conforme ai requisiti della Comunità europea relativi alle interferenze radio.

Con il presente documento, Anker Innovations Limited dichiara che questo dispositivo è conforme ai requisiti fondamentali e alle altre disposizioni correlate previste dalla direttiva 2014/53/UE.

L'adattatore è destinato esclusivamente all'uso in ambienti interni. Il tipo di adattatore (per HomeBase S380) è KA2401A-1202000DE e la tensione/corrente di uscita nominale è 12 Vdc/2 A. La spina è considerata come dispositivo di scollegamento dell'adattatore.

Informazioni sull'esposizione alle RF nell'UE

Il livello di esposizione massima consentita (MPE) è stato calcolato sulla base di una distanza di 20 cm tra il dispositivo e il corpo umano. Per essere conformi ai requisiti di esposizione alle RF, utilizzare prodotti che mantengano una distanza di 20 cm tra il dispositivo e il corpo umano.
La potenza di trasmissione per tutte le bande di frequenza è inferiore al valore limite massimo specificato nella relativa norma armonizzata. Le bande di frequenza e i limiti nominali di potenza di trasmissione applicabili a questa apparecchiatura radio sono i seguenti:

Funzione	Frequenza operativa	Max. Potenza
Wi-Fi 2,4G per T8L60	2412 - 2472 MHz	20 dBm (EIRP)
Bluetooth per T8L60	2402 - 2480 MHz	20 dBm (EIRP)
Radar per T8L60	57,50 - 59,03 GHz	20 dBm (EIRP)
Wi-Fi 2,4G per T8030	2412 - 2472 MHz	17,38 dBm (EIRP)
Sub-1G per T8030	866 - 866,8 MHz	10,86 dBm (EIRP)

Questo prodotto è progettato e realizzato con materiali e componenti di alta qualità, che possono essere riciclati e riutilizzati.

Questo simbolo indica che il prodotto non deve essere smaltito come rifiuto domestico, ma deve essere consegnato ad un'apposita struttura di raccolta per il riciclaggio. Un corretto smaltimento e riciclo aiuta a proteggere le risorse naturali, la salute umana e l'ambiente. Per ulteriori informazioni sullo smaltimento e il riciclo, contattare il comune locale, il servizio di smaltimento o il negozio in cui è stato acquistato il prodotto.

Importatore

Il seguente importatore è la parte responsabile (contatto esclusivamente per le questioni pertinenti all'UE):
Anker Innovations (Malta) CO. LTD | Villa Malitah, Mediterranean Street, The Village St. Julian's STJ 1870 Malta
L'importatore seguente è la parte responsabile (contatto per questioni riguardanti il Regno Unito):
ANKER TECHNOLOGY (UK) LTD | 39 Clarendon Road, Watford, Hertfordshire, Inghilterra, WD17 1JA, Regno Unito

NL

Belangrijke veiligheidsinstructies

- Het aanbevolen temperatuurbereik voor de T8L60 en de bijbehorende accessoires is -10 °C tot 50 °C.
- Het aanbevolen temperatuurbereik voor de T8030 en de bijbehorende accessoires is -10 °C tot 45 °C.
- Tenzij er specifiek wordt aangegeven dat het veilig is om dit te doen in de gebruikershandleiding of instructies, gebruikt u de apparaten niet in een omgeving die de aanbevolen lage of hoge temperatuur overschrijdt.
- Tenzij specifiek in de gebruikershandleiding of instructies wordt aangegeven dat het veilig is om dit te doen, vermijdt u blootstelling van uw apparaten aan direct zonlicht of overdreven natte omgevingen.
- Gebruik het product uitsluitend zoals beschreven in deze handleiding om persoonlijk letsel of schade aan eigendommen te voorkomen.
- Gebruikers dienen zich te houden aan de wetten en voorschriften van de betreffende landen en regio's waar de apparatuur zich bevindt (wordt gebruikt), de professionele ethiek na te leven, aandacht te besteden aan veiligheidsverplichtingen en het gebruik van onze producten of apparatuur voor illegale doeleinden strikt te vermijden. Ons bedrijf is onder geen enkele omstandigheid verantwoordelijk voor de wettelijke aansprakelijkheid van overtreders.
- Bij het opladen dienen de apparaten te worden geplaatst in een omgeving met een normale kamertemperatuur en goede ventilatie.
- Voor insteekbare apparatuur moet het stopcontact gemakkelijk toegankelijk zijn.
- Gebruik alleen de adapters die door de fabrikant zijn geleverd. Het gebruik van ongeautoriseerde adapters kan gevaar veroorzaken en in strijd zijn met de Gebruiksvoorwaarden en het garantiebepalingsartikel.

Waarschuwing

- Het vervangen van een accu door een onjuist type kan beveiligingen omzeilen en gevaar opleveren;
- Als de accu wordt weggegooid in vuur of een bron van aanzienlijke hitte, wordt geplet of wordt doorgesneden, kan dat leiden tot een explosie en het lekken van ontvlambare vloeistoffen en gassen;
- Het achterlaten van een accu in een extreem hete omgeving kan leiden tot een explosie en het lekken van ontvlambare vloeistoffen en gassen;
- Als een accu wordt blootgesteld aan extreem lage luchtdruk, kan dat leiden tot een explosie en het lekken van ontvlambare vloeistoffen en gassen.

LET OP!
ER BESTAAT EEN RISICO OP EXPLOSIE ALS ER EEN VERKEERD ACCUTYPE WORDT GEBRUIKT.
GOOI LEGE BATTERIJEN WEG VOLGENS DE INSTRUCTIES.

Kennisgeving

EU-conformiteitsverklaring

Dit product voldoet aan de vereisten van de Europese Gemeenschap met betrekking tot radio-interferentie.

Hierbij verklaart Anker Innovations Limited dat dit apparaat voldoet aan de essentiele vereisten en andere relevante bepalingen van Richtlijn 2014/53/EU.

Deze adapter is alleen geschikt voor gebruik binnenshuis. Het adaptertype (voor HomeBase S380) is KA2401A-1202000DE en de nominale uitgangsspanning/stroom is 12 Vdc/2A. De stekker wordt beschouwd als uitschakelinrichting van de adapter.

EU RF-blootstellingsinformatie

Het MPE-niveau (Maximum Permissible Exposure) is berekend op basis van een afstand van d=20 cm tussen het apparaat en het menselijk lichaam. Om te voldoen aan de vereisten voor blootstelling aan RF-straling, gebruikt u producten die een afstand van 20 cm tussen het apparaat en het menselijk lichaam handhaven.
Het zendvermogen voor alle frequentiebanden is lager dan de hoogste limietwaarde die is vastgesteld in de betreffende geharmoniseerde norm. De frequentiebanden en nominale zendvermogenslimieten die van toepassing zijn op deze radioapparatuur zijn als volgt:

Functie	Bedrijfsfrequentie	Max. Vermogen
Wi-Fi 2,4G voor T8L60	2412 - 2472 MHz	20 dBm (EIRP)
Bluetooth voor T8L60	2402-2480 MHz	20 dBm (EIRP)
Radar voor T8L60	57,50 - 59,03 GHz	20 dBm (EIRP)
Wi-Fi 2,4G voor T8030	2412 - 2472 MHz	17,38 dBm (EIRP)
Sub-1 GHz voor T8030	866 - 866,8 MHz	10,86 dBm (EIRP)

Dit product is ontworpen en geproduceerd met hoogwaardige materialen en onderdelen die kunnen worden gerecycled en hergebruikt.

Dit symbool betekent dat het product niet als huishoudelijk afval mag worden weggegooid en moet worden afgeleverd bij een geschikte inzamelingsfaciliteit voor recycling. Door dit product op de juiste manier te verwijderen en te recyclen, draagt u bij aan de bescherming van natuurlijke hulpbronnen, de gezondheid van de mens en het milieu. Neem voor meer informatie over de verwijdering en recycling van dit product contact op met uw gemeente, het afvalverwijderingsbedrijf of de winkel waar u dit product hebt gekocht.

Importer

De volgende importeur is de verantwoordelijke partij (alleen voor EU-zaken contact opnemen):
Anker Innovations (Malta) CO. LTD | Villa Malitah, Mediterranean Street, The Village St. Julian's STJ 1870 Malta
De volgende importeur is de verantwoordelijke partij (contactpersoon alleen voor zaken binnen het VK):
ANKER TECHNOLOGY (UK) LTD | 39 Clarendon Road, Watford, Hertfordshire, Engeland, WD17 1JA, Verenigd Koninkrijk

PT

Instruções de segurança importantes

- A faixa de temperatura recomendada para o T8L60 e seus acessórios é de -10 °C a 50 °C.
- A faixa de temperatura recomendada para o T8030 e seus acessórios é de -10 °C a 45 °C.
- A menos que seja especificamente indicado como seguro no guia de utilizador ou no manual de instruções, não utilize os dispositivos em ambientes que excedam os limites de temperatura recomendados.
- A menos que seja especificamente indicado como seguro no guia do usuário ou manual de instruções, evite expor seus dispositivos à luz solar direta ou ambientes excessivamente úmidos.
- Não utilize o produto de nenhuma outra forma além da descrita neste documento para evitar lesões pessoais ou danos materiais.
- Os utilizadores devem cumprir as leis e regulamentos dos países e regiões correspondentes onde o equipamento se encontra situado (e é utilizado), respeitar a ética profissional, seguir as orientações de segurança, sendo estritamente proibido o uso dos nossos produtos ou equipamentos para quaisquer fins ilegais. Em nenhuma circunstância será a nossa empresa responsável por qualquer responsabilidade legal dos infratores.
- Ao carregar, coloque os dispositivos em um ambiente que tenha uma temperatura ambiente normal e boa ventilação.
- Para equipamentos plugáveis, a tomada de saída deve ser facilmente acessível.
- Utilize somente os adaptadores fornecidos pelo fabricante. O uso de adaptadores não autorizados pode causar perigo e violar os Termos de Uso e o artigo de garantia.

Aviso

- A substituição de uma bateria por uma de tipo incorreto pode anular as proteções e salvaguardas existentes e colocá-lo em perigo;
- O descarte de uma bateria por meio de fogo ou de outra fonte de calor intensa, ou por esmagamento ou corte, pode resultar numa explosão, bem como desencadear o vazamento de líquidos e gases inflamáveis;
- Deixar uma bateria num ambiente com temperaturas extremamente elevadas pode resultar numa explosão, bem como no vazamento de líquidos e gases inflamáveis;
- Uma bateria exposta a pressões de ar extremamente baixas pode explodir, podendo também sofrer vazamento de líquidos e gases inflamáveis.

ATENÇÃO!

EXISTE UM RISCO DE EXPLOSÃO SE UTILIZAR UMA BATERIA DE TIPO INCORRETO. DESCARTE PILHAS USADAS DE ACORDO COM AS INSTRUÇÕESDO FABRICANTE.

Aviso

Declaração de Conformidade da UE

Este produto cumpre os requisitos em matéria de interferências radioelétricas da Comunidade Europeia.

Pelo presente, a Anker Innovations Limited declara que este dispositivo está em conformidade com os requisitos essenciais e outras disposições relevantes da Diretiva 2014/53/UE. Para consultar a declaração de conformidade, visite a página: https://support.eufy.com/s/articleRecommend?type=DownLoad&secondType=doc.

Este adaptador destina-se apenas a utilização em espaços interiores. O tipo de adaptador (para HomeBase S380) é KA2401A-1202000DE e a tensão/corrente de saída nominal é de 12 Vdc/2A. A ficha é considerada como um dispositivo de desligamento do transformador.

Informações de Exposição à RF da UE

O nível de Exposição Máxima Admissível (MPE - Maximum Permissible Exposure) foi calculado com base numa distância de d=20 cm entre o dispositivo e o corpo humano. Para permanecer em conformidade com os requisitos de exposição a RF, utilize produtos que mantenham uma distância de 20 cm entre o dispositivo e o corpo humano.
A potência de transmissão para todas as faixas de frequência é inferior ao valor limite máximo especificado na Norma Harmonizada correspondente. As faixas de frequência e os limites nominais de potência de transmissão aplicáveis a este equipamento de rádio são os seguintes:

Função	Frequência de funcionamento	Máx. Energia
Wi-Fi 2,4G para T8L60	2412 - 2472 MHz	20 dBm (EIRP)
Bluetooth para T8L60	2402-2480 MHz	20 dBm (EIRP)
Radar para T8L60	57,50 - 59,03 GHz	20 dBm (EIRP)
Wi-Fi 2,4G para T8030	2412 - 2472 MHz	17,38 dBm (EIRP)
Sub-1G para T8030	866 - 866,8 MHz	10,86 dBm (EIRP)

Este produto foi concebido e fabricado com materiais e componentes de elevada qualidade que podem ser reciclados e reutilizados.

Este símbolo significa que o produto não deve ser eliminado como lixo doméstico e deve ser entregue numa instalação de recolha apropriada para reciclagem. A eliminação e a reciclagem corretas ajudam a preservar os recursos naturais, a saúde humana e o ambiente. Para obter mais informações sobre a eliminação e a reciclagem deste produto, contacte o seu município, os serviços de eliminação ou o local de compra do produto.

Importador

O importador seguinte é a entidade responsável (contacte apenas para questões no âmbito da UE):
Anker Innovations (Malta) CO. LTD | Villa Malitah, Mediterranean Street, The Village St. Julian's STJ 1870 Malta
O importador a seguir é a parte responsável (contato para assuntos do Reino Unido):
ANKER TECHNOLOGY (UK) LTD | 39 Clarendon Road, Watford, Hertfordshire, Inglaterra, WD17 1JA, Reino Unido

JP

安全にご使用いただくために

・本製品を使用する際には、以下の警告・注意事項を必ずお守りください。警告・注意事項に従わない場合、火事や火傷、感電、怪我等の重大な事故につながる恐れがあります。また、本書は大切に保管してください。

警告：誤った取扱いにより、使用者が死亡または重症を負う可能性がある場合に関する注意事項

1. 取扱説明書記載の方法でのみ使用すること。また、取扱説明書記載の付属品のみを使用すること。
2. 本製品は玩具ではありません。お子様や監督が必要な方は、安全な使い方を指導・説明できる方の監視のもと使用すること。お子様や監督が必要な方の手の届かない安全な場所に保管すること。
3. 本製品とアクセサリーの推奨動作温度範囲（-10℃～ 50℃）を守って使用すること。
4. 充電器で充電する際は 2℃～ 45℃で通気性の優れた室内で行うこと。
5. 感電のリスクがあるため、本製品の入力ポートなどの通電部分を水濡れさせたり、濡れた手で取り扱わないこと。
6. ソーラーパネルは光があたると常に電流が流れます。感電のリスクがあるため、濡れた手でソーラーパネル、バッテリーの配線に触れないこと。
7. 日射が強いときは高温になり、火傷する恐れがあります。発電時はソーラーパネルに触れないこと。
8. 本製品は完全防水ではありません。
防水効果を発揮させるため、充電ポートのキャップを必ず閉めて使用すること。また、製品本体または入力ポートに水気が付着している場合は、完全に乾かしてから使用すること。
9. 感電、怪我につながる恐れがあるため、落雷発生時、本製品に触れないこと。
10. 過熱を防ぐため、製品本体の通気孔を塞がず、周囲には常に十分なスペースを確保すること。
11. 発熱や発火、感電につながる恐れがあるため、電源プラグやケーブルをコンセントの根元まで確実に差し込んで使用すること。また、差し込み口のゆるいコンセントには接続しないこと。
12. ケーブルの取扱時には、以下の点を守ること。
・引っ張らない
・物で挟まない
・傷つけない
・束ねない
・電熱器具の近くに配線しない
・破損させない
・物を載せない
・端子を変形させない
13. 無理に差し込むと製品やケーブルが破損する恐れがあるため、ケーブルの端子の形状を確認して正しい向きで差し込むこと。
14. 火事や爆発、怪我につながる恐れがあるため、落下に十分注意して使用すること。落下等により大きな衝撃を与えた場合、直ちに使用を中止すること。
15. 火事や爆発、怪我につながる恐れがあるため、本製品を絶対に分解・改造・修理しないこと。
本製品の故障時は、弊社カスタマーサポートまでご連絡ください。
16. 火事や爆発、腐食、怪我につながる恐れがあるため、下記に該当する不具合がある場合は直ちに使用を中止すること。
・破損、水濡れ、製品入出力ポートや電源プラグへの異物付着
・変形、膨張、発煙、異臭、異音、異常発熱、液漏れ
・通電異常
17. 火事や爆発、怪我につながる恐れがあるため、下記の場所で使用・保管しないこと。
・過度に強い直射日光下、火気のある場所
・熱がこもりやすい環境（毛布や布団の中、暖房器具のそばなど）
・湿気やほこりの多い場所、水気のある場所
・冷気があたる場所やエアコンの吹き出し口の近く
・調理台やキッチンなど油や油煙にあたる場所

・電波と磁気の発生源となる場所、気圧が極端に低い場所
・日光、蛍光灯やその他、極端に明るい光源が直接カメラの視野に入る場所
・不安定な場所
18. 屋外設置時、積雪による落下の可能性があるため、製品本体に適切な防雪対策をすること。
19. 天井または壁への取り付け工事が正しく行われないと、落下や転倒、火事、感電につながる恐れがあるため、必ず以下の事項を守ること。
・天井または壁の強度を確認し、十分な耐荷重があることを確認する
・振動や衝撃が伝わる場所には設置しない
・専門業者または十分な知識のある方が設置を行う
・安全な足場を確保して設置を行う
・設置時は本製品が落下しないよう、確実に固定する
・付属品のアクセサリーを使用し、不適切な固定方法（両面テープ、簡易フックなど）は絶対に使用しない
・ネジのゆるみや金具の劣化がないかを定期的に点検し、異常を発見した場合は、直ちに使用を中止し、再固定または交換する
・ケーブルが吊り下げ部分に挟まれたり、引っ張られたりしないよう配線を整理する
20. お子様がケーブルに絡まり、怪我や窒息する恐れがあるため、ケーブルはお子様の手の届かない場所（1 メートル以上離れた場所）に置くこと。
21. 思わぬ事故や故障につながる恐れがあるため、本製品の上にものを載せないこと。
22. ショートの原因となるため、入出力ポートにピンなどの金属類を差し込まないこと。また、金属製のネックレスやヘアピンなどと一緒に持ち運んだり保管しない。
23. 長期間使用しない場合は、本製品のプラグを抜くこと。
24. バッテリー性能の劣化を防ぐため、長期間使用しない場合でも、3 ヶ月に 1 度を目安に充電を行うこと。
25. 本製品に以下の症状がある場合、直ちに使用を中止すること。
・本体の充電時間が以前より長い
・バッテリー残量の減りが以前より早い
・製品本体への充電ができない
・製品本体が以前よりも熱く感じる
・本体が膨張しているまたは破損している
26. 怪我や重症につながる恐れがあるため、製品の付属品（取り付けネジやボルトなど）を誤って飲み込まないよう、小さいお子様の手が届かない場所に置くこと。万が一飲み込んでしまった場合は、直ちに医師に相談すること。

注意：誤った取扱いをした時に、使用者が損害を負う恐れがある場合に関する注意事項

1. 本製品の取り扱いには常に注意を払い、レンズに素手で触れないこと。
2. 本製品のお手入れやメンテナンス・移動の際は、必ず電源をオフにし、充電機器をコンセントから抜くこと。また、本製品からすべての接続機器を取り外すこと。
3. お手入れ時は、糸くずの出ない柔らかい布で優しく拭くこと。クリーニングに液体、気体、可燃性の洗浄剤を使用しないこと。
4. レンズのコーティング材を損傷するため、洗浄剤でレンズを洗浄しないこと。
5. 落下による怪我や床面の傷つきの恐れがあるため、本体を運ぶときはしっかり持ち、レンズには触れないこと。
6. 故障の原因や、データの破損・消失につながる恐れがあるため、データ転送中に、接続機器の電源を切ったり、リセットしないこと。
7. アプリの機能を利用する際に、アプリ内の注意事項を確認のうえ使用すること。
8. 外部機器を接続する場合は、各機器の取扱説明書をよく読み、説明に従って接続すること。
9. 製品の可動部に無理な力を加えないこと。
10. 本製品から発生する電磁波が、ペースメーカーや植込み型除細動器（ICD）などの医療機器の動作に影響を及ぼす可能性があります。製品によっては磁石を含む場合があるため、医療機器との間には必ず安全な距離を保つこと。
11. 正しくお使いいただいた場合でも、内蔵電池の性能は経年劣化します。バッテリーを長持ちさせるには以下の事項を守ること。
・本製品の充電残量が完全になくなる前に充電する
・過放電を防ぐために、本製品を定期的に使用する
・長時間使用しない場合、少なくとも 3 ヶ月に一度充電する

免責

1. 本製品にはガラス部品や精密部品が数多く使われています。輸送の際には、衝撃による故障防止のため、次のように取り扱ってください。
運送業者 (宅配業者他) にご相談のうえ、衝撃が伝わらないように本製品の周囲を保護し、堅固なダンボール箱に入れ、精密機器であることを告げて輸送を依頼してください。
お客様が輸送の際に発生した故障に関する保証は一切できかねますので、予めご了承ください。
2. 本製品は、全ての機器との接続動作を保証するものではありません。
3. 配線を誤ったことによる損失、逸失利益等が発生した場合でも、いかなる責任も負いかねます。
4. 本製品の使用または使用不能から生じる付随的な損害（記録内容の変化・消失、事業利益の損失、事業の中断など）に関して、当社は一切の責任を負いません。大切なデータは必ずバックアップを取ってください。
5. 本製品の使用者は、本製品が使用される国・地域の法令を遵守し、職業倫理を守り、安全義務に留意するものとし、本製品の違法な目的での使用を固く禁じられています。当社は、いかなる場合においても、違反者の法的責任について一切の責任を負いません。
6. 本製品は犯罪抑止を目的とした製品であり、犯罪防止、事故回避を保証するものではありません。また、個人情報の取得を目的とした使用を意図したものではありません。本製品の使用中に発生した犯罪行為や事故などによるいかなる損害に対して、当社は一切の責任を負いかねますので、予めご了承ください。
7. 本書の記載内容を守らないことにより生じた損害に関して、当社は一切の責任を負いません。

本製品に内蔵されているリチウムイオン電池はリサイクル可能な貴重な資源です。本製品を廃棄する際は、お住まいの自治体の指示に従ってください。

تعليمات السلامة الهامة

- النطاق الموصى به لدرجة الحرارة لجهاز T8L60 وملحقاته هو 10- درجة مئوية إلى 50 درجة مئوية.
- النطاق الموصى به لدرجة الحرارة لجهاز T8030 وملحقاته هو 10- درجة مئوية إلى 45 درجة مئوية.
- تجنب استخدام الأجهزة في بيئة تتجاوز درجة الحرارة المنخفضة أو المرتفعة الموصى بهما، ما لم تتم الإشارة صراحةً في دليل المستخدم أو دليل التعليمات إلى أنه من الآمن القيام بذلك.
- تجنب تعريض أجهزتك لأشعة الشمس المباشرة أو البيئات الرطبة زيادة عن اللازم، ما لم تتم الإشارة صراحةً في دليل المستخدم أو دليل التعليمات إلى أنه من الآمن القيام بذلك.
- لا تستخدم المنتج بأي طريقة غير المذكورة هنا لتجنب الإصابة الشخصية أو تلف الممتلكات.
- يجب على المستخدمين الامتثال للقوانين واللوائح المعمول بها في البلدان والمناطق التي توجد (تُستخدم) بها المعدات، والالتزام بالأخلاقيات المهنية، والاهتمام بالتزامات السلامة، ومنع استخدام منتجاتنا أو معداتنا بشكل صارم لأي غرض غير قانوني. لن تتحمل شركتنا أي مسؤولية قانونية عن المخالفين تحت أي ظرف من الظروف.
- عند الشحن، ضع الأجهزة في بيئة بدرجة حرارة الغرفة العادية وتهويتها جيدة.
- فيما يتعلق بالأجهزة القابلة للتوصيل بالكهرباء، يجب أن يكون الوصول إلى منفذ المقبس سهلاً.
- استخدم فقط المحولات التي توفرها الشركة المصنعة. قد يؤدي استخدام المحولات غير المصرح بها إلى وقوع خطر وانتهاك شروط الاستخدام والمادة المعنية بالضمان.

تحذير

- قد يؤدي استبدال البطارية بنوع غير ملائم إلى تعطيل ضوابط الحماية ونشوء خطر بسبب ذلك؛
- قد يؤدي التخلص من البطارية بإلقائها في النار أو تعريضها لمصدر حرارة شديد أو سحقها أو قطعها إلى حدوث انفجار وتسرُّب سوائل وغازات قابلة للاشتعال؛
- قد يؤدي ترك البطارية في بيئة شديدة الحرارة إلى حدوث انفجار وتسرُّب سوائل وغازات قابلة للاشتعال؛
- قد يؤدي تعريض البطارية لضغط هواء منخفض للغاية إلى حدوث انفجار وتسرُّب سوائل وغازات قابلة للاشتعال.

تنبيه

يوجد خطر انفجار قائم في حالة استخدام نوع بطارية غير صحيح.
تخلص من البطاريات المستعملة وفقًا للتعليمات المُرفقة معها.

إشعار

إعلان المطابقة للاتحاد الأوروبي

يتوافق هذا المنتج مع متطلبات التداخل اللاسلكي الخاصة بالاتحاد الأوروبي.

تقرّ شركة Anker Innovations Limited بموجبه بأن هذا الجهاز متوافق مع المتطلبات الأساسية والأحكام الأخرى ذات الصلة بالتوجيه EU/2014/53. للاطلاع على بيان الامتثال، يُرجى زيارة موقع الويب التالي:

https://support.eufy.com/s/articleRecommend?type=DownLoad&secondType=doc.

هذا المحوّل مُصمَّم للاستخدام الداخلي فحسب. نوع المحول (لـ HomeBase S380) هو KA2401A-1202000DE، والجهد/التيار المقدر للإخراج هو 12 فولت تيار مستمر/2 أمبير. يعتبر القابس بمثابة جهاز فصل للمحول.

معلومات التعرض للإشعاع الناتج عن الترددات الراديوية في الاتحاد الأوروبي

تم حساب مستوى أقصى تعرض مسموح به (MPE) بناءً على مسافة d = 20 سم بين الجهاز وجسم الإنسان. لمراعاة الامتثال

لمتطلبات التعرض للترددات اللاسلكية، استخدم المنتجات التي تحافظ على مسافة قدرها 20 سم بين الجهاز وجسم الإنسان.
إن طاقة الإرسال لجميع نطاقات التردد أقل من أعلى قيمة حد محددة في المعيار المنسق ذي الصلة. نطاقات التردد وقيم الحد الأقصى لقوة الإرسال المطبقة على معدات الراديو هذه هي كما يلي:

الوظيفة	تردد التشغيل	ماكس. الطاقة
واي فاي 2.4 جيجاهرتز لـ T8L60	2412 - 2472 ميجاهرتز	20 ديسيبل ميلي واط (EIRP)
بلوتوث لـ T8L60	2402 - 2480 ميجاهرتز	20 ديسيبل ميلي واط (EIRP)
الرادار في T8L60	57.50 - 59.03 جيجاهرتز	20 ديسيبل ميلي واط (EIRP)
واي فاي 2.4 جيجاهرتز لـ T8030	2412 - 2472 ميجاهرتز	17.38 ديسيبل ميلي واط (EIRP)
أقل من 1G للجهاز T8030	866 - 866.8 ميجاهرتز	10.86 ديسيبل ميلي واط (EIRP)

تم تصميم هذا المنتج وتصنيعه بمواد ومكونات عالية الجودة يمكن إعادة تدويرها وإعادة استخدامها.

يشير هذا الرمز إلى أنه يجب عدم التخلص من المنتج باعتباره من النفايات المنزلية العادية، بل يجب تسليمه إلى المنشأة الملائمة لتجميع النفايات بغرض إعادة التدوير. ويساعد التخلص من المنتج وإعادة تدويره بشكل صحيح على حماية الموارد الطبيعية وصحة الإنسان والبيئة. ولمزيد من المعلومات حول التخلص من هذا المنتج وإعادة تدويره، اتصل بالبلدية المحلية أو خدمة التخلص من النفايات أو المتجر الذي اشتريت منه هذا المنتج.

مستورد

المستورد التالي هو الطرف المسؤول (يُرجى التواصل معه في المسائل المتعلقة بالاتحاد الأوروبي فقط):
Anker Innovations (Malta) CO. LTD | Villa Malitah, Mediterranean Street, The Village St. Julian›s STJ 1870 Malta
المستورد التالي هو الطرف المسؤول (للتواصل بشأن شؤون المملكة المتحدة فقط):
ANKER TECHNOLOGY (UK) LTD I 39 Clarendon Road, Watford, Hertfordshire, England, WD17 1JA, United Kingdom
جهة الترجمة: شركة جلودوم لانجوتش سوليوشنز ليمتد
عنوان مقر العمل: المنطقة A-2، الطابق الرابع، المبنى B2، مجمع التكنولوجيا الرقمية، طريق جاوكسينان السابع، المجمع الصناعات عالية التقنية، منطقة نانشان، مدينة شنتشن، مقاطعة قوانغدونغ، الصين
الهاتف: 86+ (755) 2399 4888
البريد الإلكتروني: shenzhen@glodomtec.com

www.eufy.com

support@eufy.com
uk.support@eufy.com (UK)
ie.support@eufy.com (IE)
support@anker.com (JP)
support.mea@eufy.com (For Middle East and Africa Only)
brasil.support@anker.com (BR)
support.mx@anker.com (MX)
it.support@eufy.com (IT)
es.support@eufy.com (ES)

(US/CA) +1 (800) 988 7973
(UK) +44 (0) 1604 936 200
(IE) 1800 456 942
(DE) +49 (0) 69 9579 7960
(FR) +33 801 31 00 51
(AU) +61 1800 920 330
(NZ) 0800 207 521
(PL) +48 800 707 993
(SE) +46 20 012 33 22
(South Africa) +27 801 112 209
(UAE) +971 8000 320 817
(KSA) +966 8008 500 030
(Kuwait) +965 2206 9086
(Egypt) +20 8000 000 826
(MX) +52 800 461 1188
(BR) +55 0800 000 7720
(India) +91 8000 504 414
(中国) +86 400 0550 036
(日本) 03 4455 7823

Anker Innovations Limited | Unit 56, 8th Floor, Tower 2, Admiralty Centre, 18 Harcourt Road, Hong Kong

12-month limited warranty | 12 Monate eingeschränkte Garantie | Garantía limitada de 12 meses | Garantie limitée de 12 mois | Garanzia limitata 12 mesi | Beperkte garantie van 12 maanden | 12 meses de garantia limitada | 通常保証18ヶ月 (延長あり) | أرمش 12 ةدم دودحم لماض



PAP 22
Raccolta Carta

RISK GROUP 2

WARNING Infrared emitted from this product. Do not stare at the operating lamp.

CAUTION Possibly hazardous optical radiation emitted from this product. Do not stare at operating lamp. Can be harmful to the eyes.

Risikogruppe 2

WARNUNG Von diesem Produkt wird Infrarotstrahlung abgegeben. Nicht in die Betriebslampe blicken.

VORSICHT Von diesem Produkt wird möglicherweise gefährliche optische Strahlung abgegeben. Nicht in die Betriebslampe blicken. Kann für die Augen schädlich sein.

Grupo de riesgo 2

ADVERTENCIA Este producto emite radiación infrarroja. No mire fijamente a la lámpara de funcionamiento.

PRECAUCIÓN Este producto emite radiación óptica posiblemente peligrosa. No mire fijamente a la lámpara de funcionamiento. Puede ser perjudicial para los ojos.

Groupe de risque 2

MISE EN GARDE Infrarouges émis par ce produit. Ne pas regarder fixement la lampe en fonctionnement.

ATTENTION Rayonnements optiques potentiellement dangereux émis par ce produit. Ne pas regarder fixement la lampe en fonctionnement. Peut être nocif pour les yeux.

Gruppo di rischio 2



AVVERTENZA Questo prodotto emette radiazioni infrarosse. Non fissare la lampada di funzionamento.



ATTENZIONE Questo prodotto emette radiazioni ottiche potenzialmente pericolose. Non fissare la lampada di funzionamento. Può essere nocivo per gli occhi.

Risicogroep 2



WAARSCHUWING Dit product zendt infrarode straling uit. Staar niet in de bedrijfslamp.



VOORZICHTIG Dit product zendt mogelijk gevaarlijke optische straling uit. Staar niet in de bedrijfslamp. Kan schadelijk zijn voor de ogen.

Grupo de risco 2



AVISO Radiação infravermelha emitida por este produto. Não olhe diretamente para a lâmpada de funcionamento.



CUIDADO Radiação ótica potencialmente perigrosa emitida por este produto. Não olhe diretamente para a lâmpada de funcionamento. Pode ser prejudicial para os olhos.

リスクグループ 2



目を傷めたり視力障害の原因となる恐れがあるため、感光センサーを直視しないこと。



目を傷めたり視力障害の原因となる恐れがあるため、TrackLight、ワイドライトを直視しないこと。

مجموعة المخاطر 2



تحذير: ينبعث من هذا المنتج أشعة تحت حمراء. لا تحدق في مصباح التشغيل.



تحذير: ينبعث من هذا المنتج إشعاع ضوئي قد يكون خطيرًا. تجنب التحديق في المصباح أثناء تشغيله. فقد يكون ضارًا للعينين.