パッケージ内容
カメラ関連
ソーラーパネル関連
HomeBase S380
必要な工具
各部分の名称
正面
背面
取り付ける前に
1. アプリをダウンロードする
2. カメラを満充電にする
3. HomeBase S380の追加 (オプション)
4. カメラを追加
5. アプリで確認
6. カメラの取り付け
7. 設置場所と取付方法を選択
カメラとソーラーパネルを別々に取り付ける場合
1. ソーラーパネルの設置
2. カメラを取り付ける
ソーラーパネルをカメラに取り付けて設置する場合
1. ソーラーパネルを組み立てる
2. カメラを取り付ける
設置後の調整

パッケージ内容

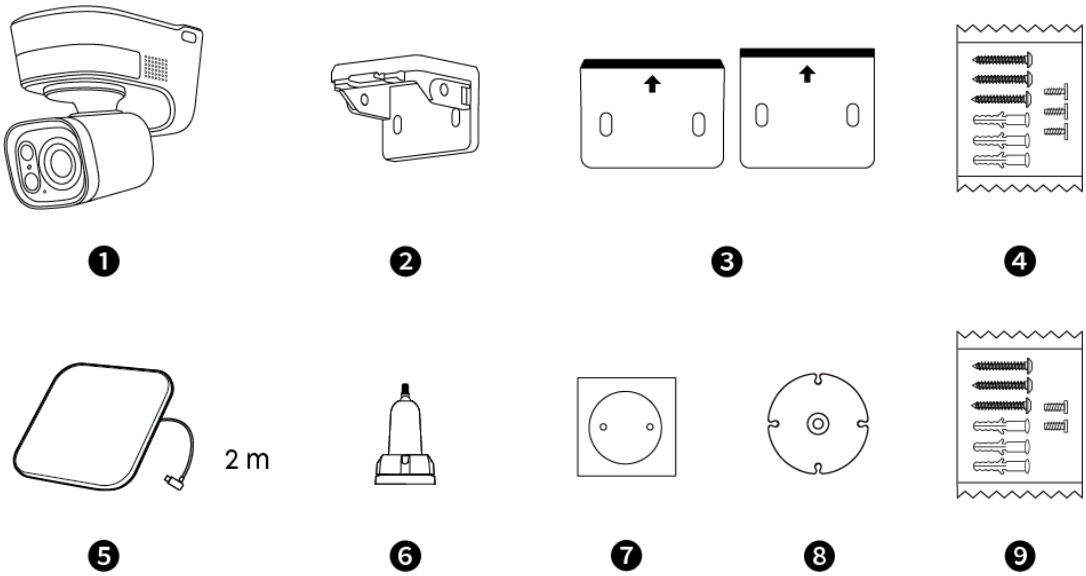

カメラ関連

1. TrackLight Cam S1
2. カメラ取り付けブラケット
3. 位置決めステッカー（カメラ用）
4. ネジパック（カメラ用）

ソーラーパネル関連

5. ソーラーパネル
6. ソーラーパネル取り付けブラケット
7. 位置決めステッカー（ソーラーパネル用）
8. ケーブルオーガナイザー
9. ネジパック（ソーラーパネル用）

HomeBase S380

*HomeBase を含むセット品のパッケージ内容です。

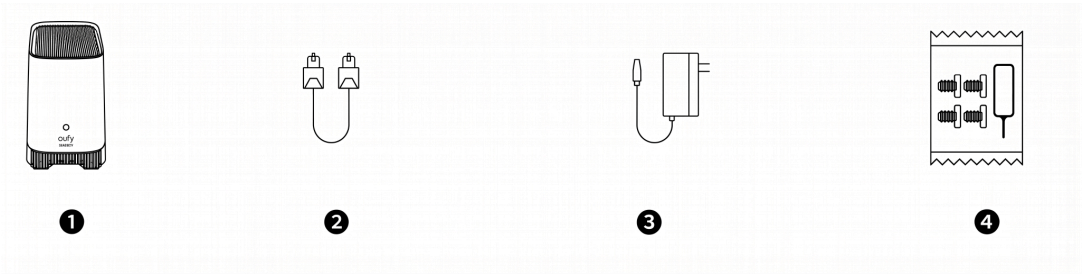

1. HomeBase S380
2. イーサネットケーブル
3. HomeBase 用充電器
4. リセットピンとハードドライブ用ネジ

必要な工具

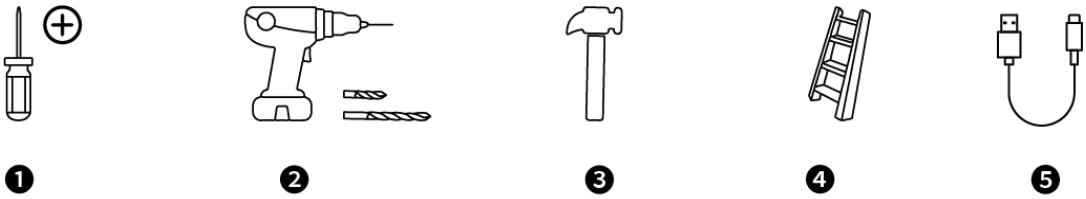

❶ ❷ ❸ ❹ ❺

1. ドライバー
2. 電動ドリルとドリルビット
    - パイロット穴：1.5mm
    - 壁用アンカー : 5.95mm
3. ハンマー
4. 脚立
5. USB-C 充電ケーブル

各部分の名称

正面

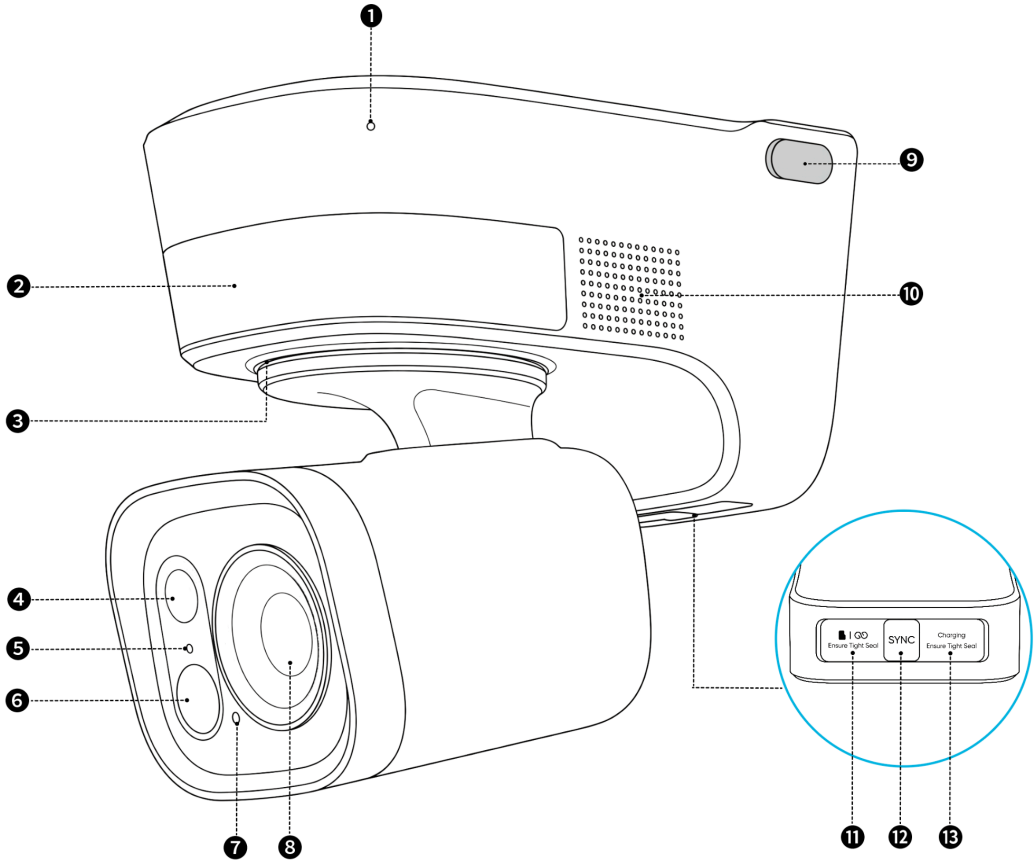

1. マイク
2. レーダー
3. 水抜き穴
4. カメラ
5. LED インジケーター
6. ワイドライト
7. 感光センサー
8. TrackLight™
9. シリコンプラグ
10. スピーカー
11. SD カードスロット / Fusion Link ポート
12. SYNC (同期) ボタン
13. USB-C 充電ポート

背面

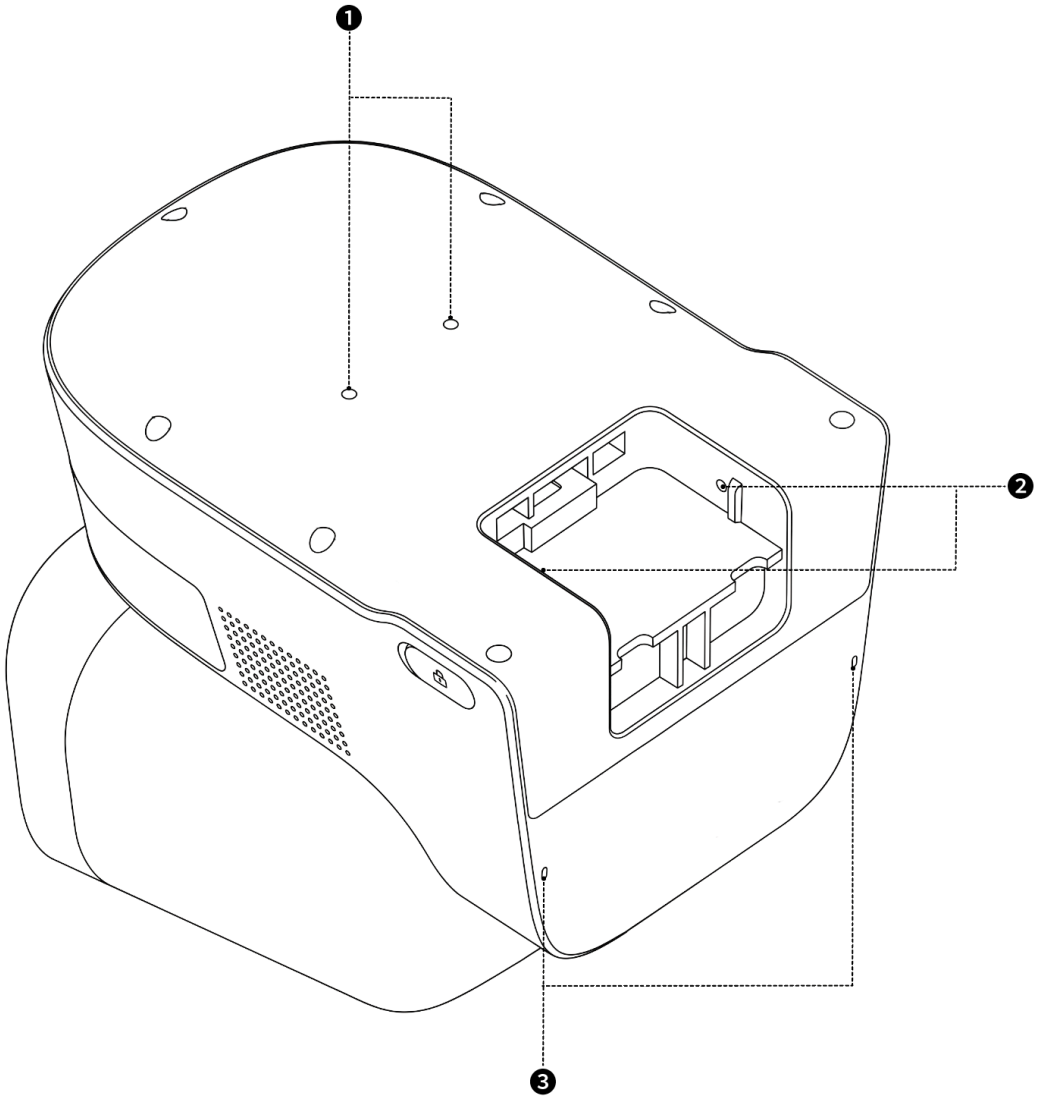

1. ソーラーパネル用取り付け穴
2. カメラ用取り付け穴
3. 水抜き穴

取り付ける前に

1. アプリをダウンロードする

Anker Eufy

Download on the App Store

GET IT ON Google Play

2. カメラを満充電にする

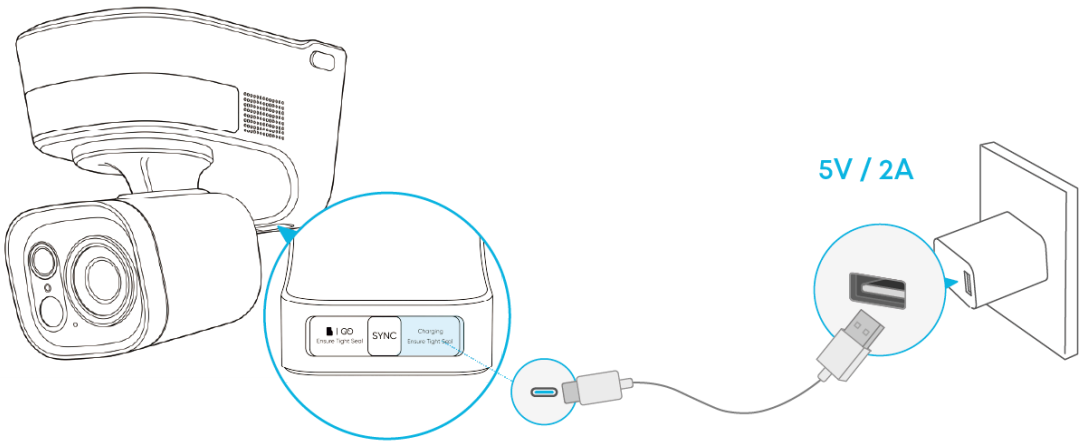

正しい充電ポートを使用してください。

💡 バッテリー残量は専用アプリで確認できます。

3. HomeBase S380の追加 (オプション)

1. ホーム画面の **[+]** アイコンをタップし、**[デバイスを追加]** > **[HomeBase]** を選択します。

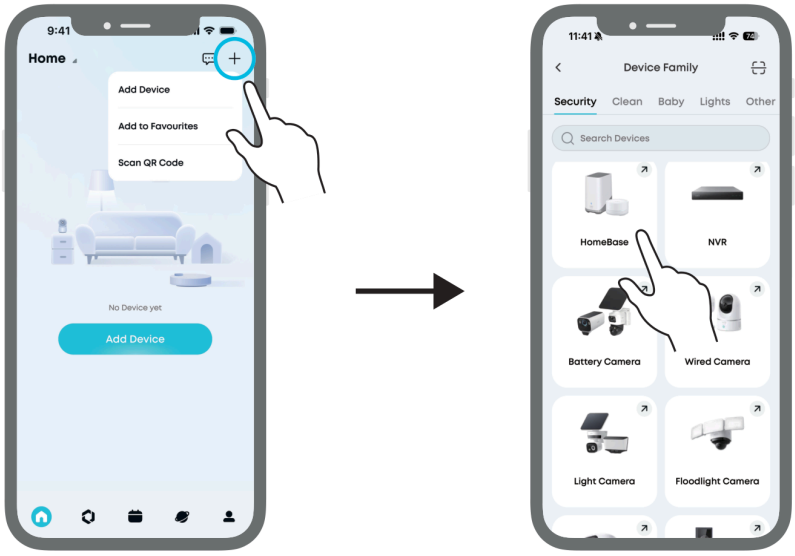

2. HomeBase S380 の電源をオンにし、Wi-Fi ルーターと接続します。LED インジケーターが青色に点灯してから、デバイス追加をします。アプリ内の指示に従ってセットアップを完了します。

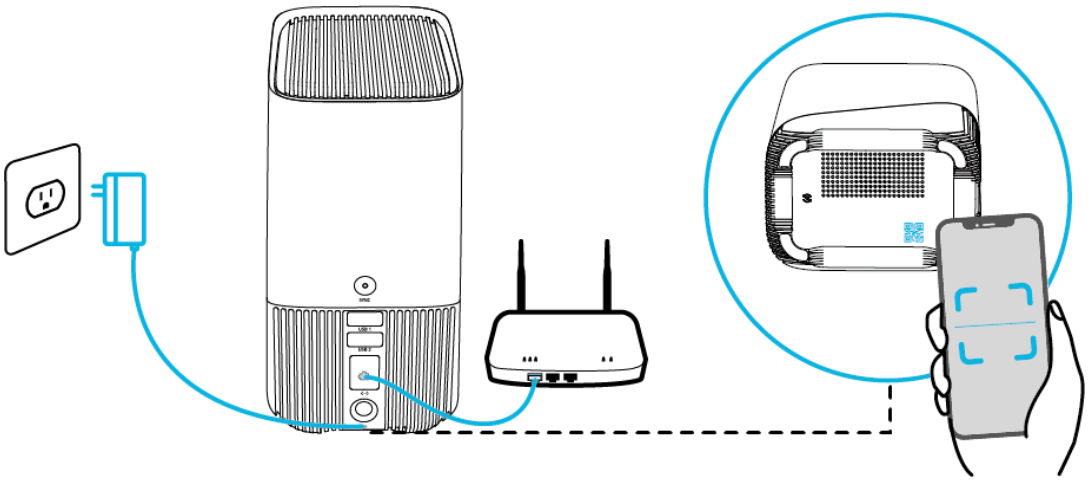

4. カメラを追加

ホーム画面の **[+]** アイコンをタップし、デバイスファミリーで **[Light Camera]** > **[TrackLight Cam S1]** を選択します。アプリの画面の指示に沿って、本製品を追加します。



Wi-Fi ルーターまたはHomeBase に接続します。セットアップ中は、カメラをルーターまたは HomeBase から1 m以内の距離に置いてください。

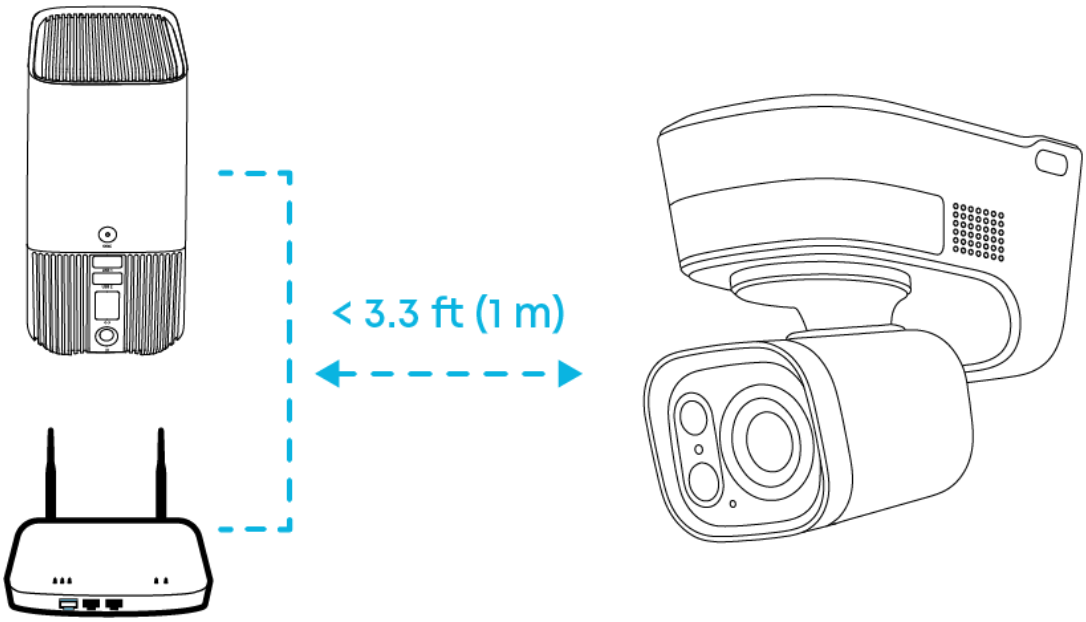

5. アプリで確認

取り付け前に確認してください：

- Wi-Fi 信号が安定しているか
- ライブストリーミングの映像がスムーズに見られるか

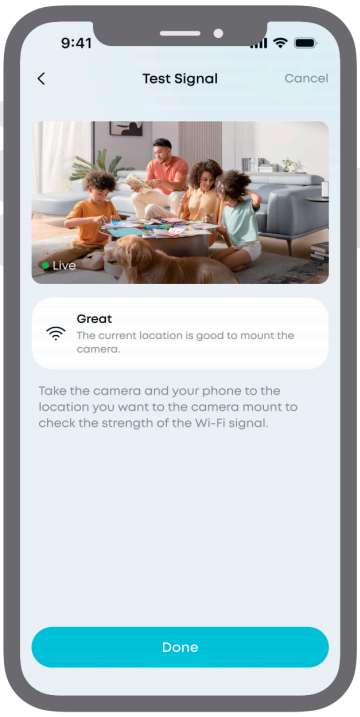

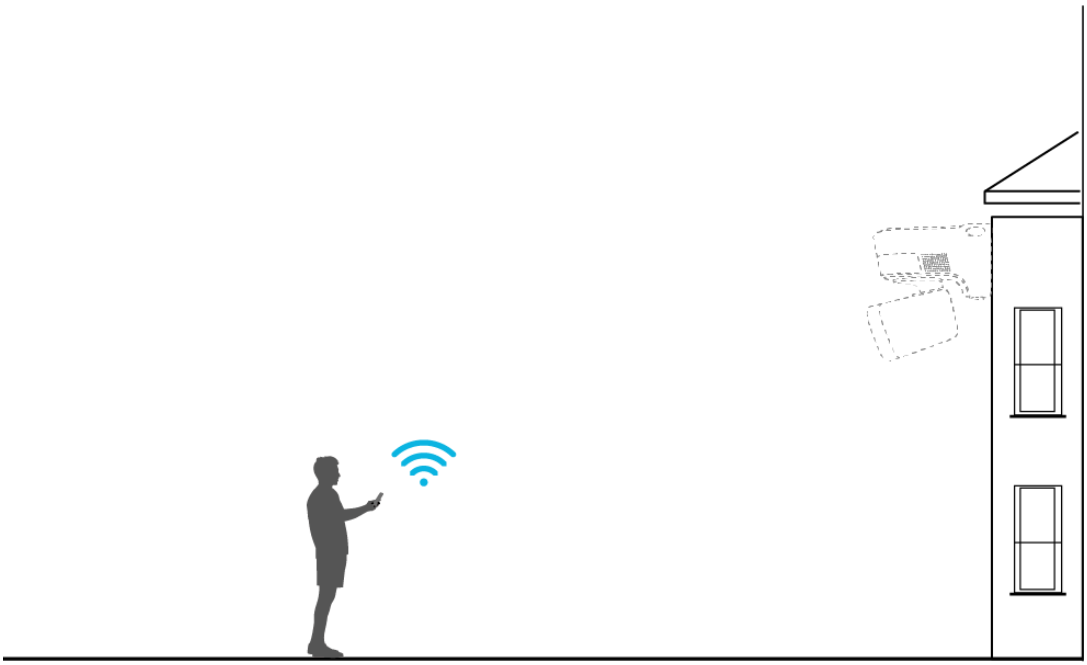

6. カメラの取り付け

推奨される取り付け位置：

- カメラ取り付けブラケットが隙間なくぴったりと密着できる平らな面
- 高さ：2.5m~3.5m
- 太陽光がソーラーパネルに十分に当たる場所
- Wi-Fi 信号が安定している場所
- レーダーが監視エリアの真正面に向く場所
- カメラの左右両側に少なくとも8cm 以上のスペースがあること

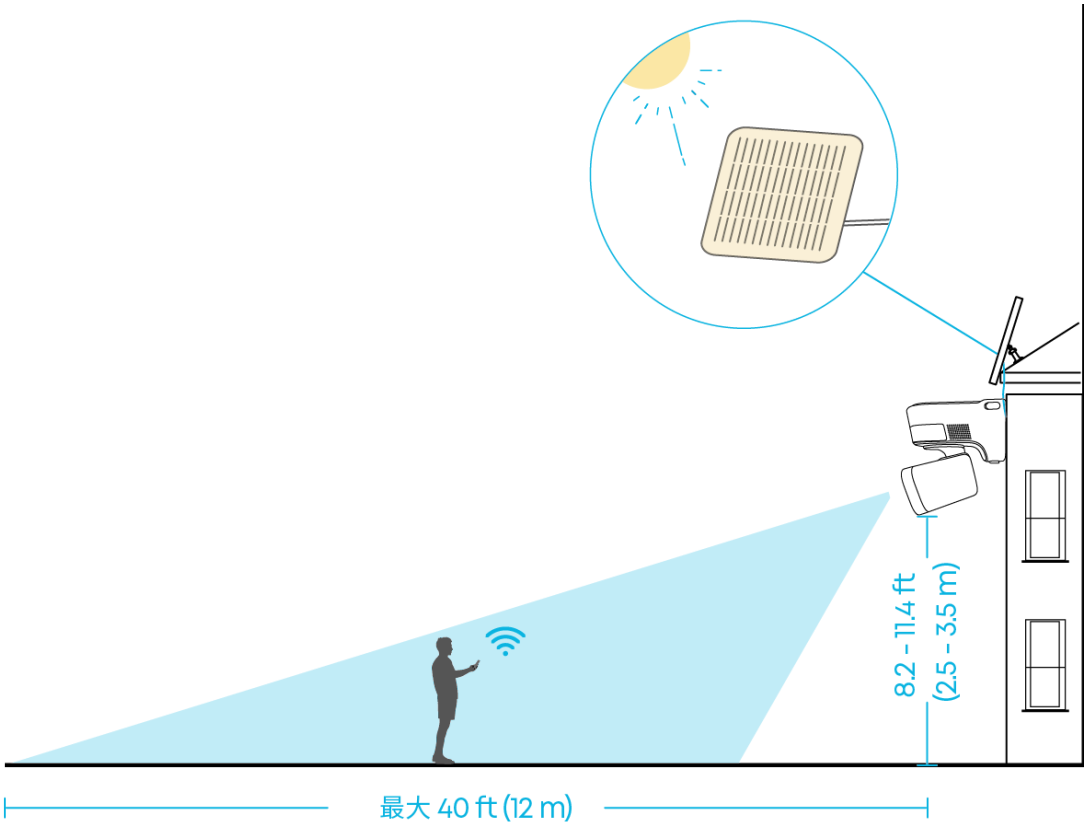

⚠️ レーダーは固定されており、カメラと連動して回転しません。取り付ける前に、監視したいエリアがレーダー検知範囲180°以内に収まっていることを確認してください。

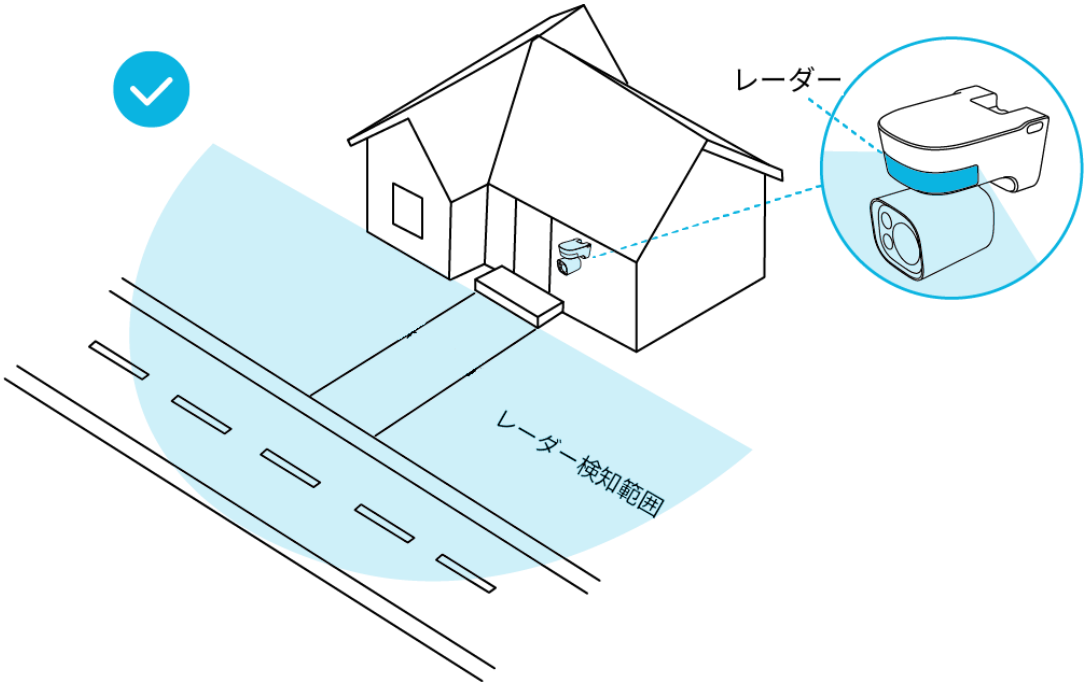

監視したいエリアが検知エリアの外にある場合、または一部しか含まれていない場合、検知できない範囲が生じることがあります。

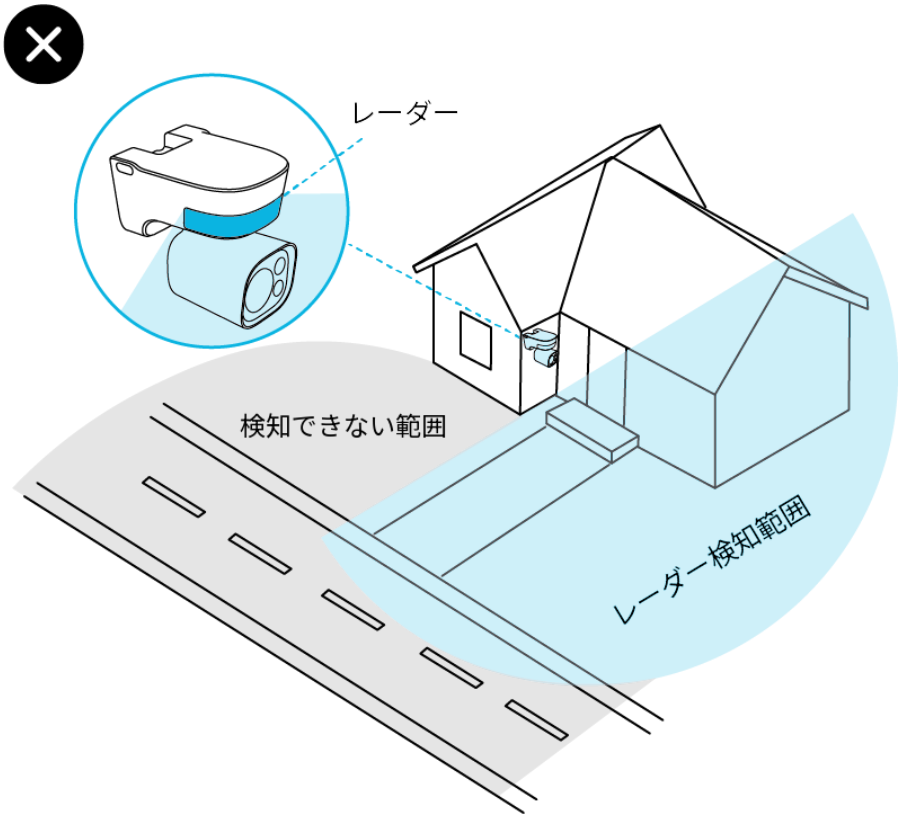

7. 設置場所と取付方法を選択

方法1: カメラとソーラーパネルを別々に取り付ける (十分な太陽光を受けるために最適な設置方法)

参照：カメラとソーラーパネルを別々に取り付ける場合

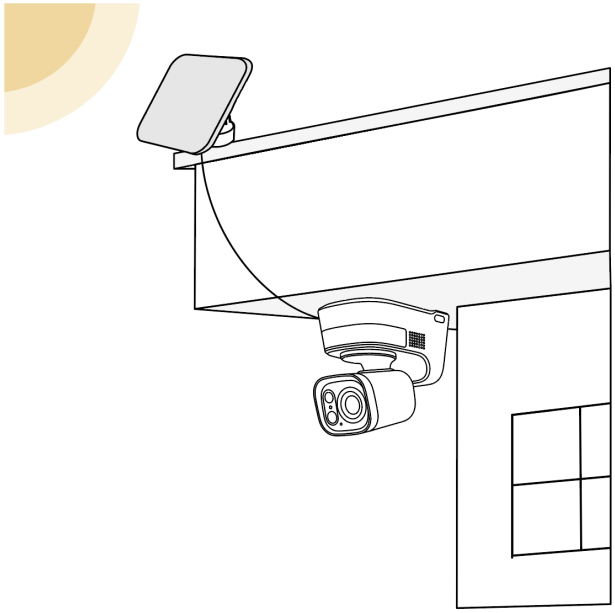

方法2: ソーラーパネルをカメラに取り付けて設置する (穴あけ数が少ない設置方法)

参照：ソーラーパネルをカメラに取り付けて設置する場合

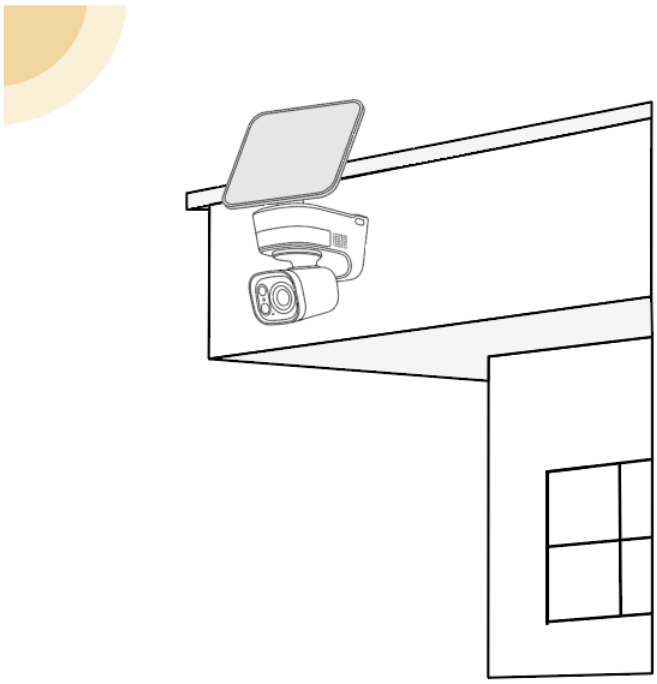

カメラとソーラーパネルを別々に取り付ける場合

1. ソーラーパネルの設置

1. ソーラーパネル取り付けブラケット用位置決めステッカーを取り付け位置に貼り付けます。

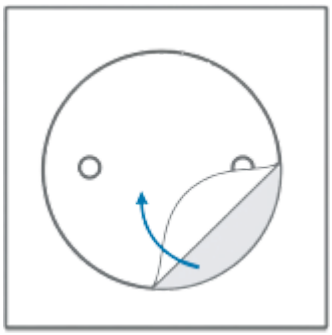

2. 以下の手順に従って、ソーラーパネルを組み立てて取り付けます。

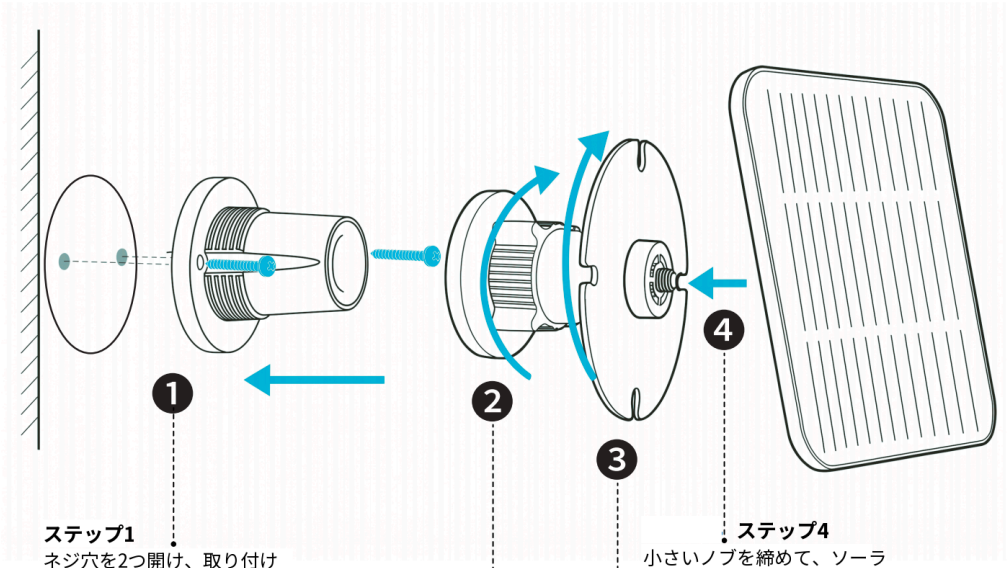

💡 壁の素材に合わせた取り付け方法を選択してください。

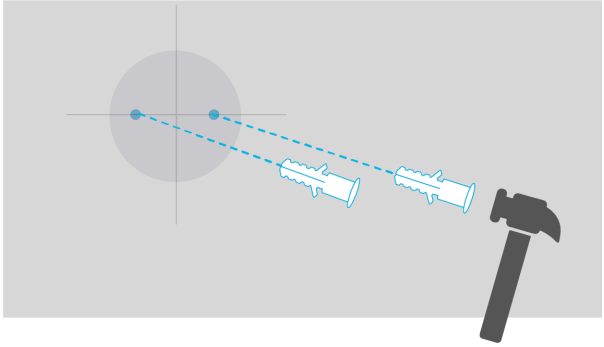

コンクリート、レンガ、漆喰などの硬い材料で作られた壁にはアンカーを使用してください。

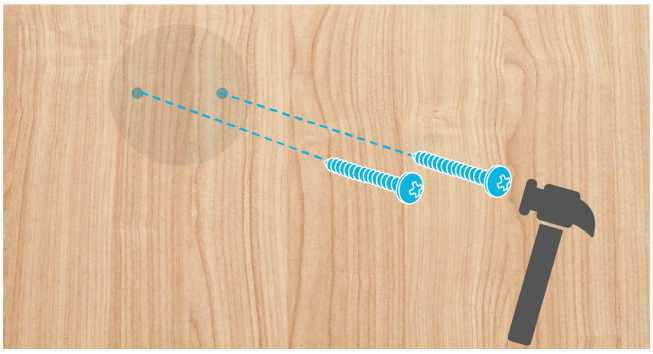

無垢材、ビニールサイディング、木製化粧軒天、金属サイディング、合板/OSB用などの材質面に取り付ける場合はアンカーは不要です。そのままネジどめしてください。

3. 余ったケーブルをケーブルオーガナイザーに巻き付けてから、スロットに押し込みます。

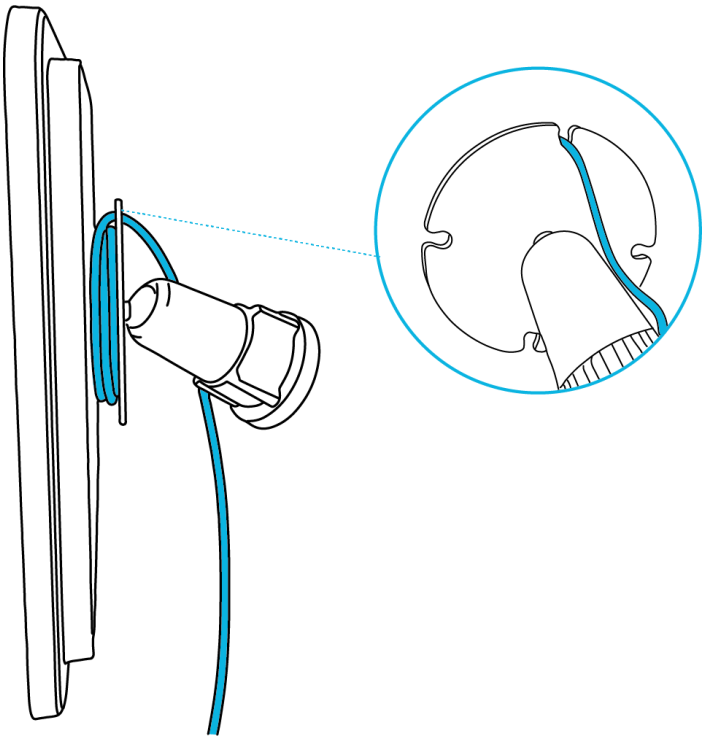

2. カメラを取り付ける

1. カメラ取り付けマウント用位置決めステッカーを、取り付け位置に貼り付けて、ドリルで穴を開けます。

> 💡 **注意：**ステッカーの向きを確認しながら、**貼り付けてください。**レーダーがカメラの前方180°をカバーします。取り付ける向きを間違えると、監視エリアを正しく監視することができなくなります。

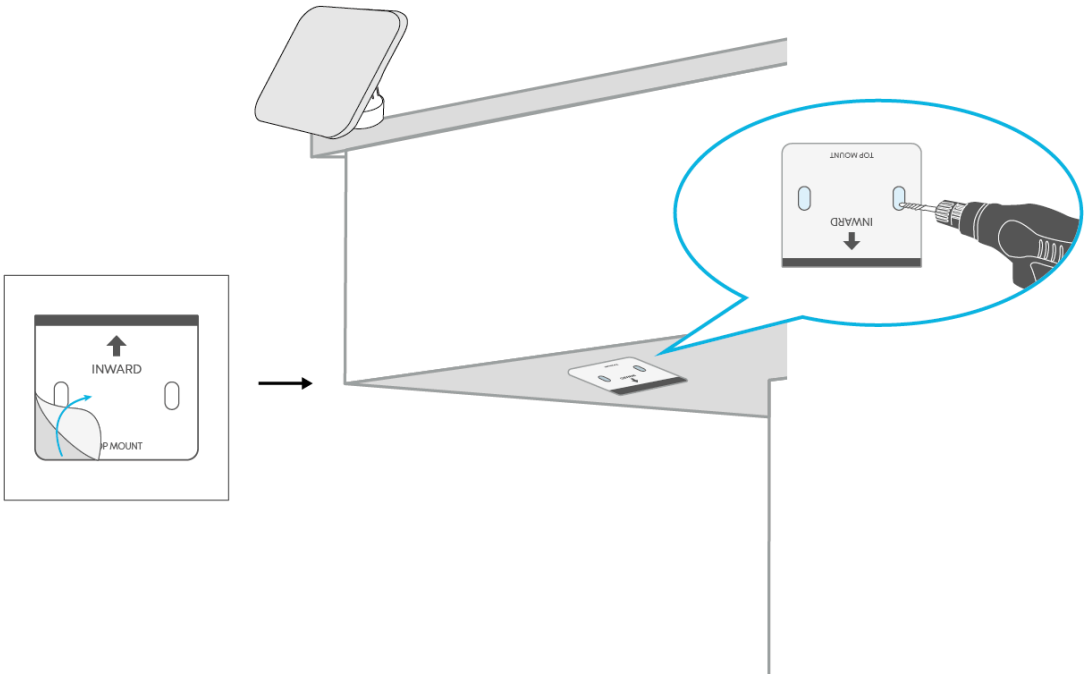

2. 取り付けブラケットをドリル穴に合わせて、付属のネジ2本でしっかりと固定します。

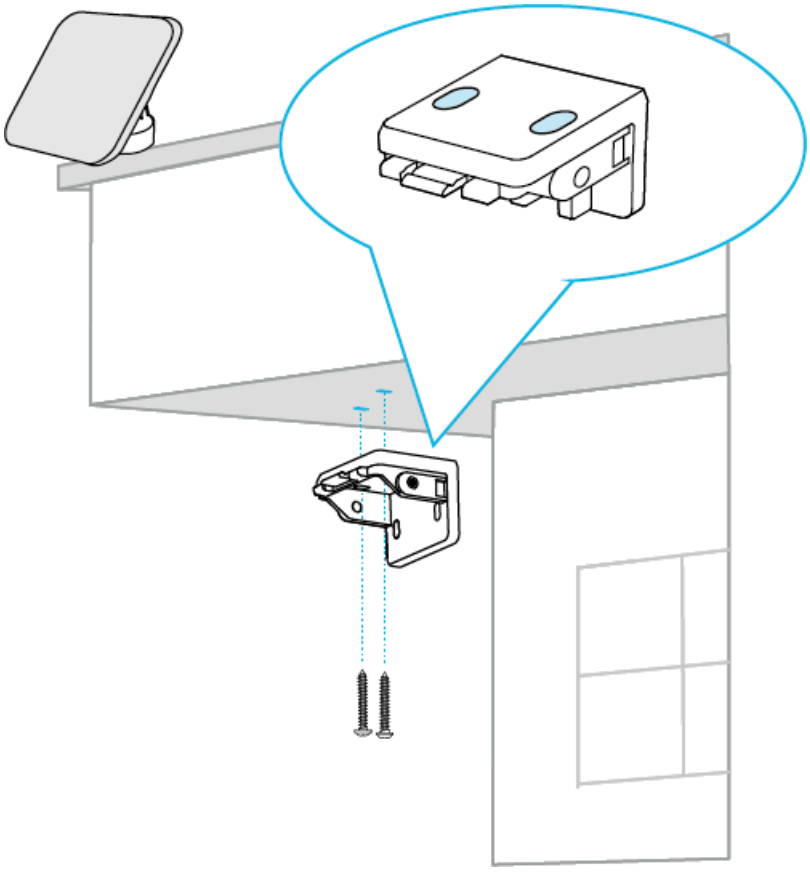

💡 壁の素材に合わせた取り付け方法を選択してください。

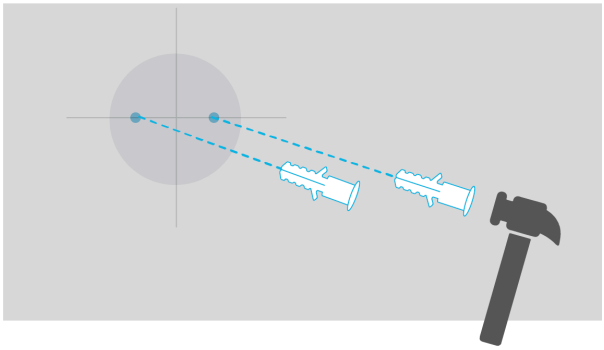

コンクリート、レンガ、漆喰などの硬い材料で作られた壁にはアンカーを使用してください。

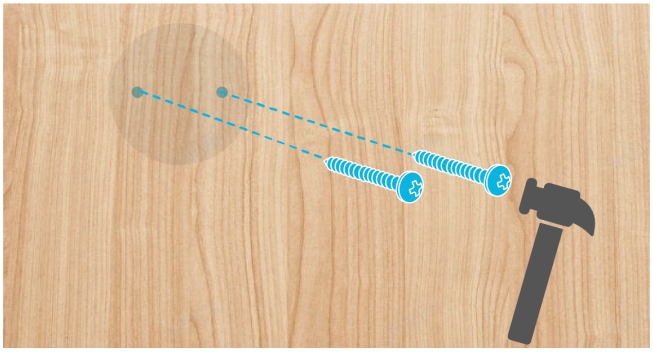

無垢材、ビニールサイディング、木製化粧軒天、金属サイディング、合板/OSB用などの材質面に取り付ける場合はアンカーは不要です。そのままネジどめしてください。

3. カメラをカチッと音が鳴るまでスライドさせながら取り付けブラケットに取り付けます。

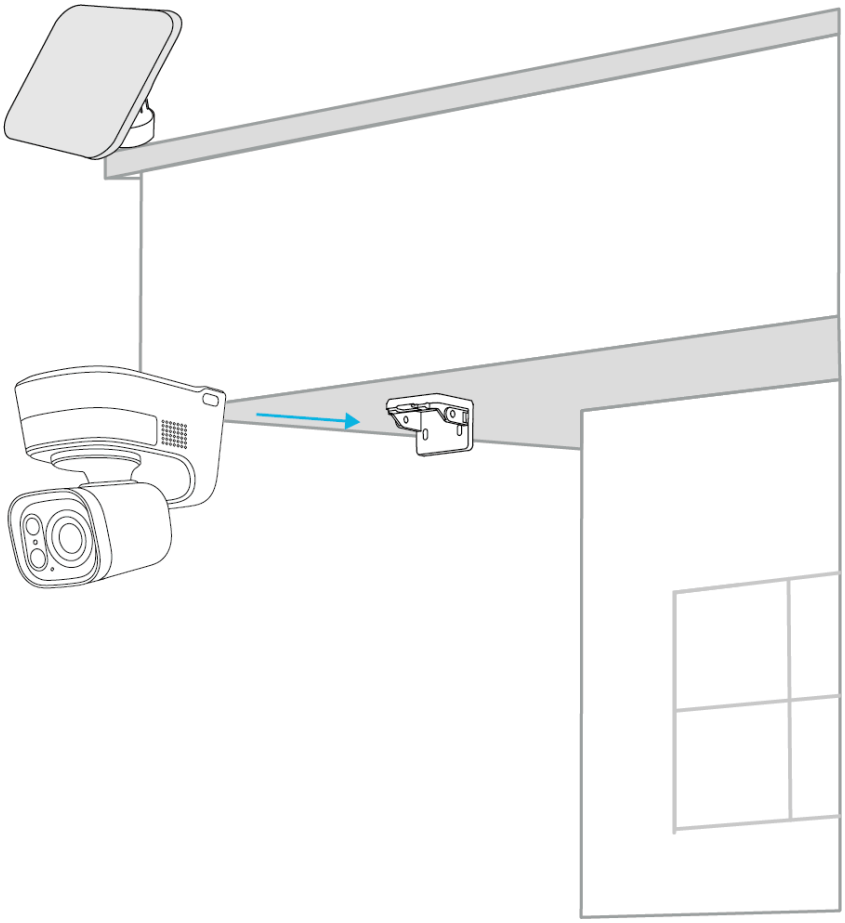

4. カメラの両側にあるシリコンプラグを開き、付属のネジを使用してカメラを取り付けブラケットに固定し、シリコンプラグをしっかりと閉じます。

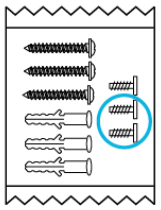

カメラ用ネジ

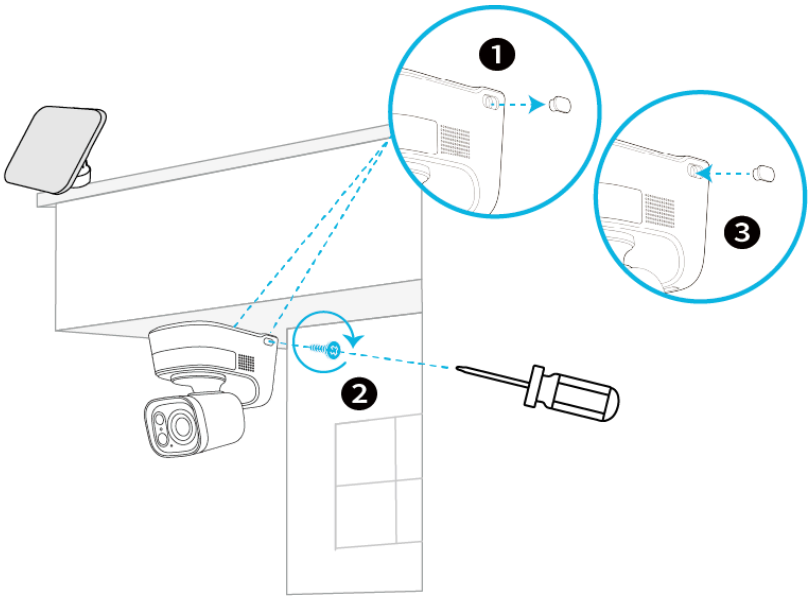

5. ソーラーパネルをカメラに接続します。

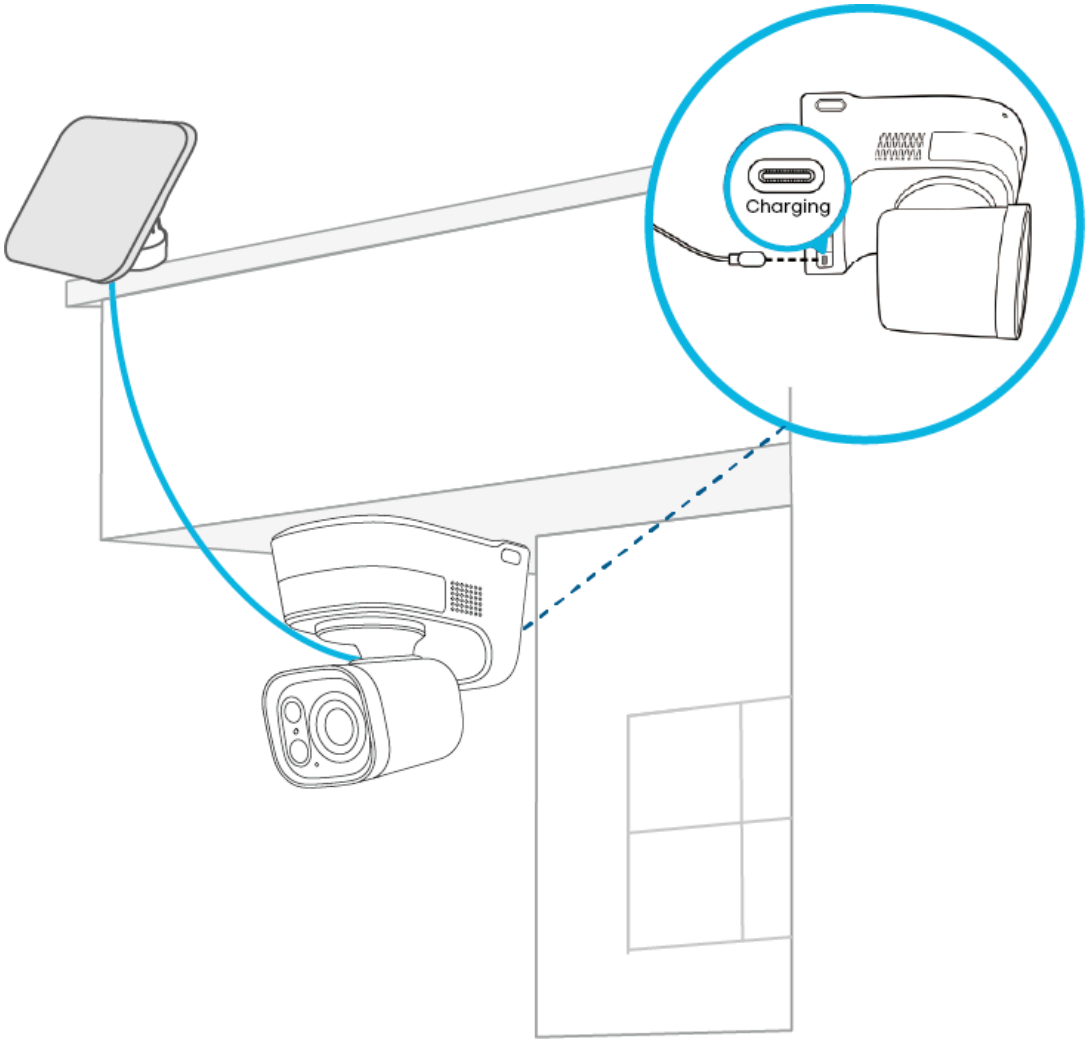

ソーラーパネルをカメラに取り付けて設置する場合

1. ソーラーパネルを組み立てる

1. 以下の手順に従って、ソーラーパネルを組み立てて取り付けます。

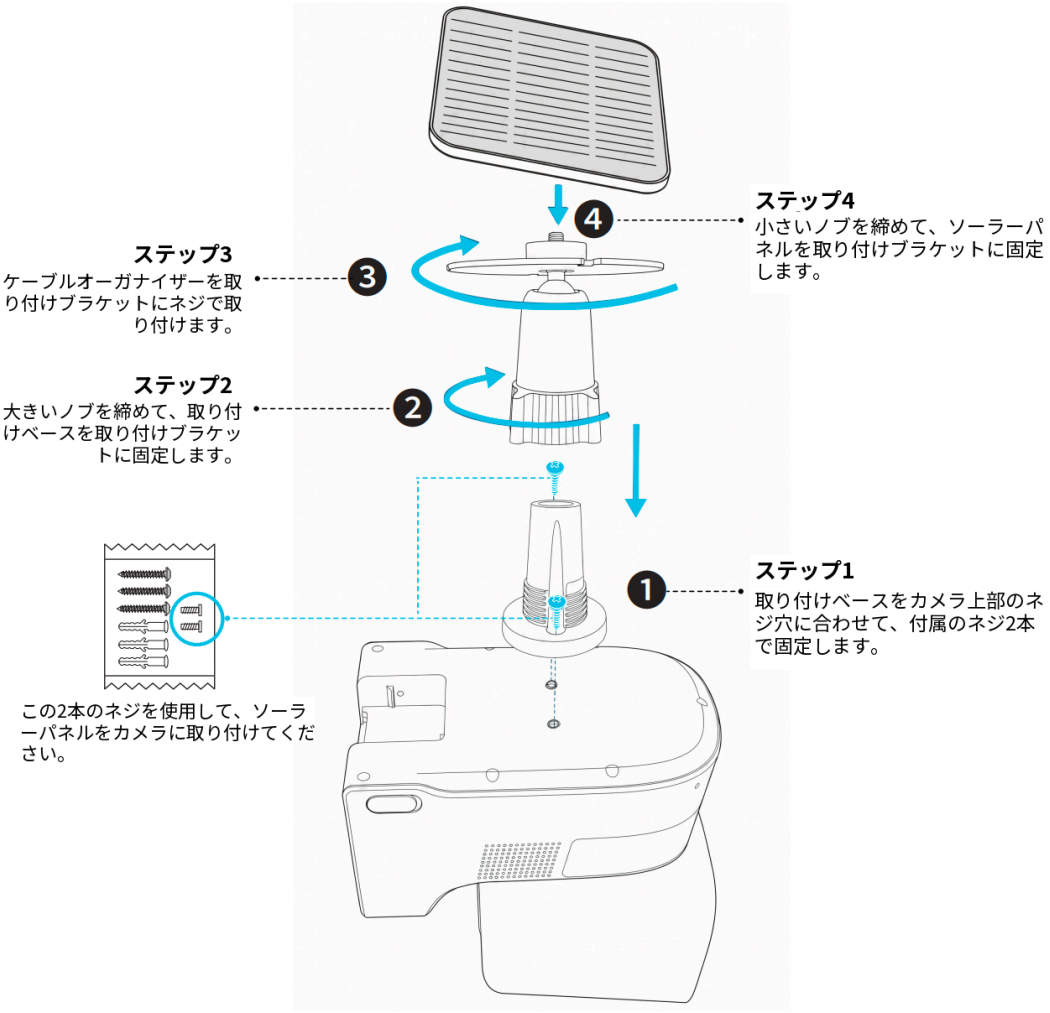

2. 余ったケーブルをケーブルオーガナイザーに巻き付けてから、スロットに押し込みます。

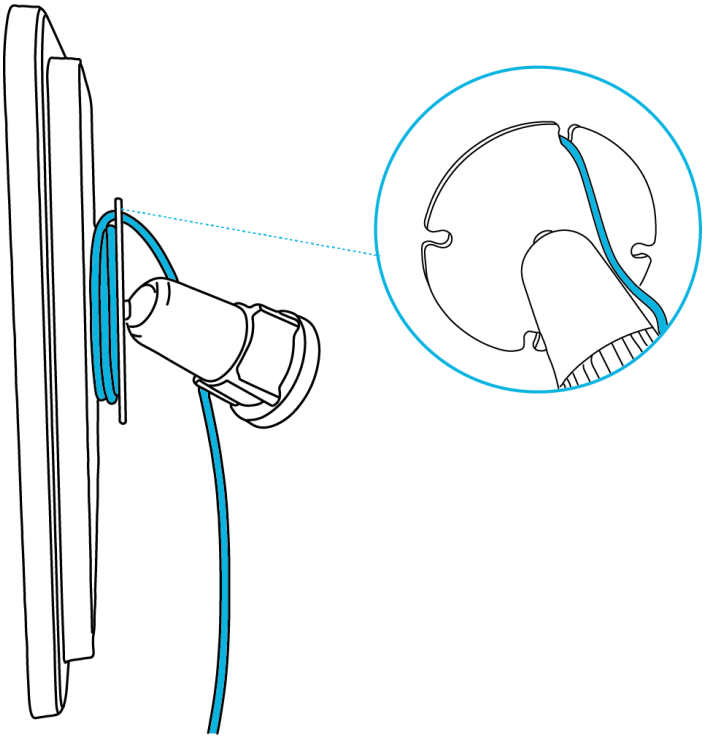

2. カメラを取り付ける

1. カメラ取り付けマウント用位置決めステッカーを、取り付け位置に貼り付けて、ドリルで穴を開けます。

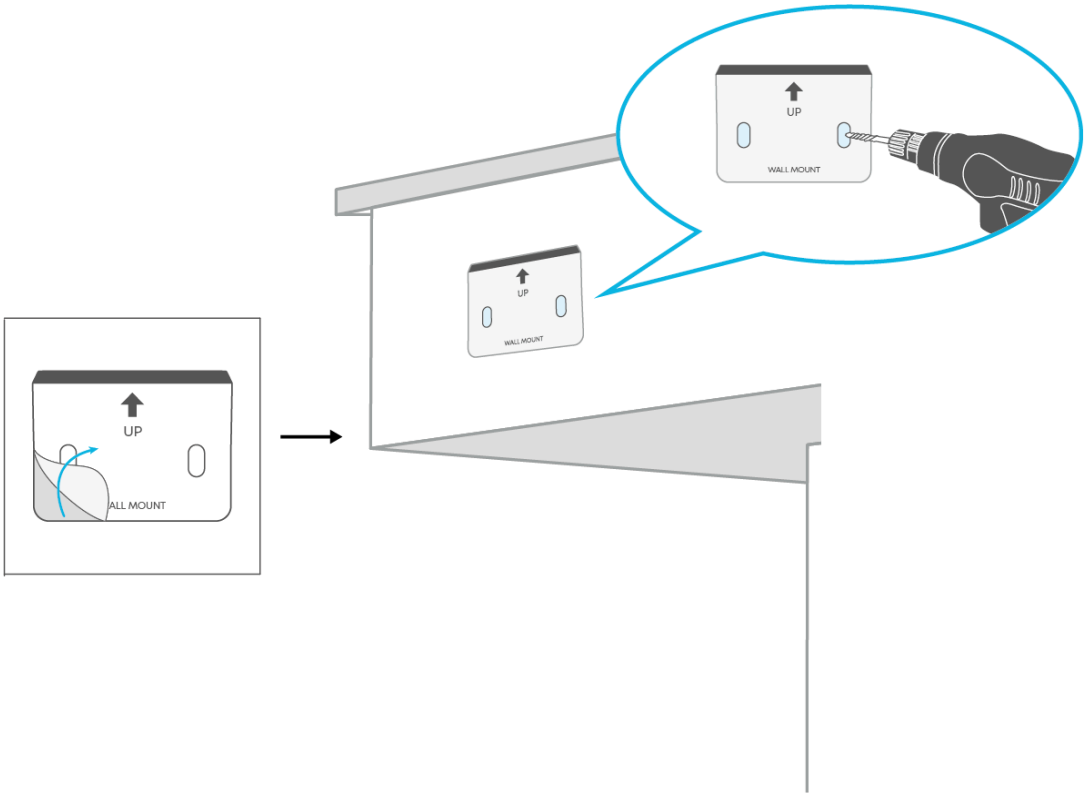

2. 取り付けブラケットをネジで止めてしっかりと固定します。

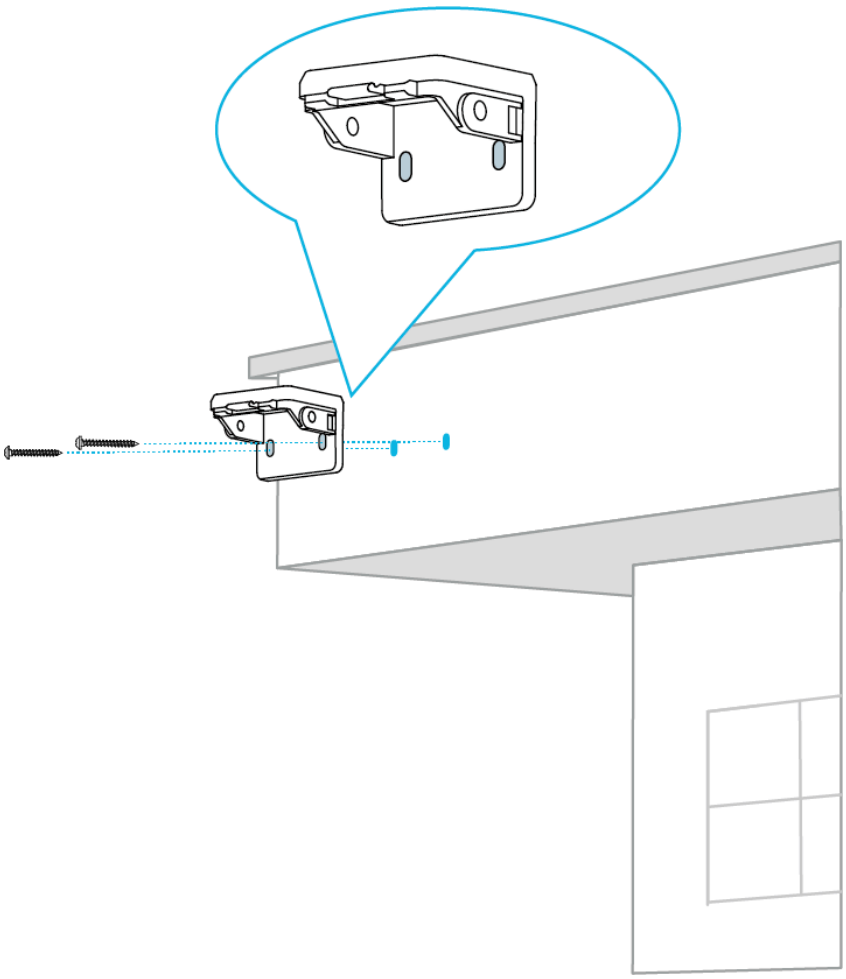

壁の素材に合わせた取り付け方法を選択してください。

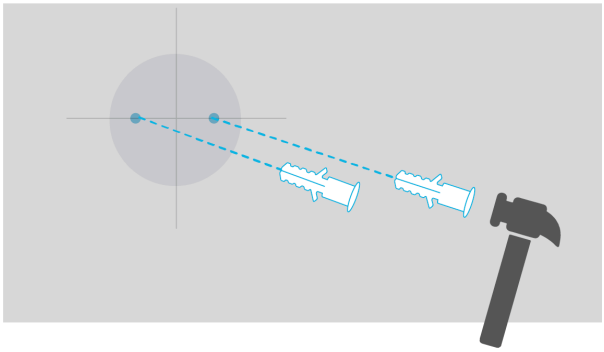

コンクリート、レンガ、漆喰などの硬い材料で作られた壁にはアンカーを使用してください。

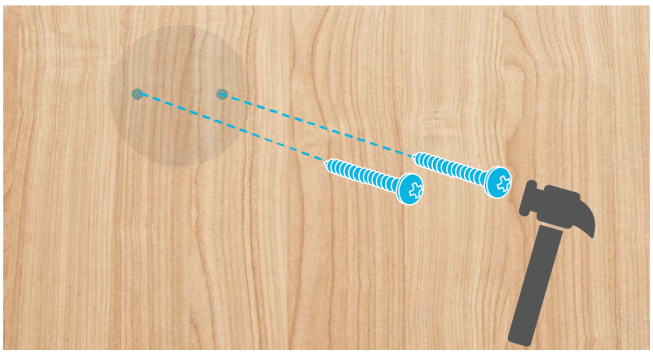

無垢材、ビニールサイディング、木製化粧軒天、金属サイディング、合板/OSB用などの材質面に取り付ける場合はアンカーは不要です。そのままネジどめしてください。

3. カメラをカチッと音が鳴るまでスライドさせながら取り付けブラケットに取り付けます。

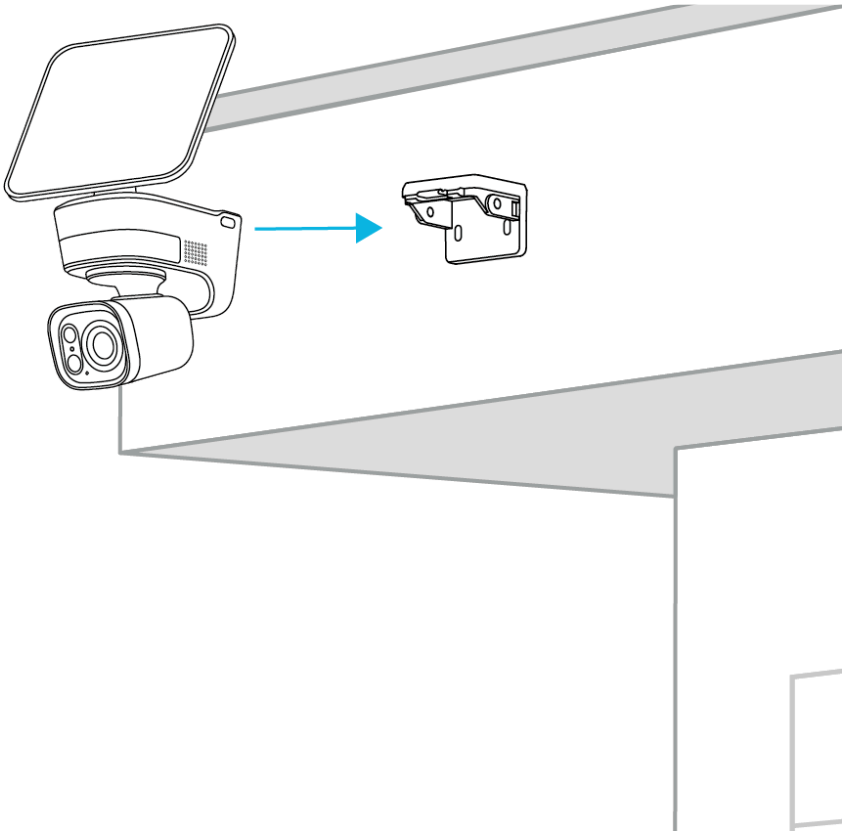

4. カメラの両側にあるシリコンプラグを開き、付属のネジを使用してカメラを取り付けブラケットに固定し、シリコンプラグをしっかりと閉じます。

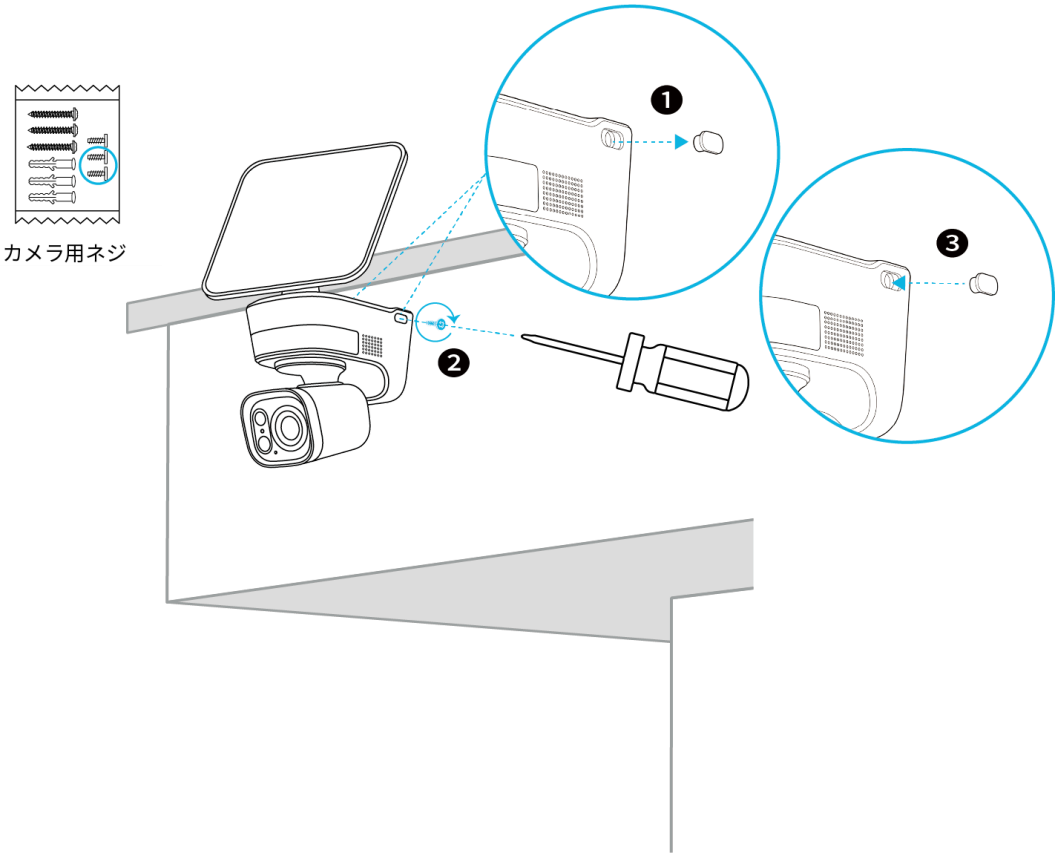

5. ソーラーパネルをカメラに接続します。

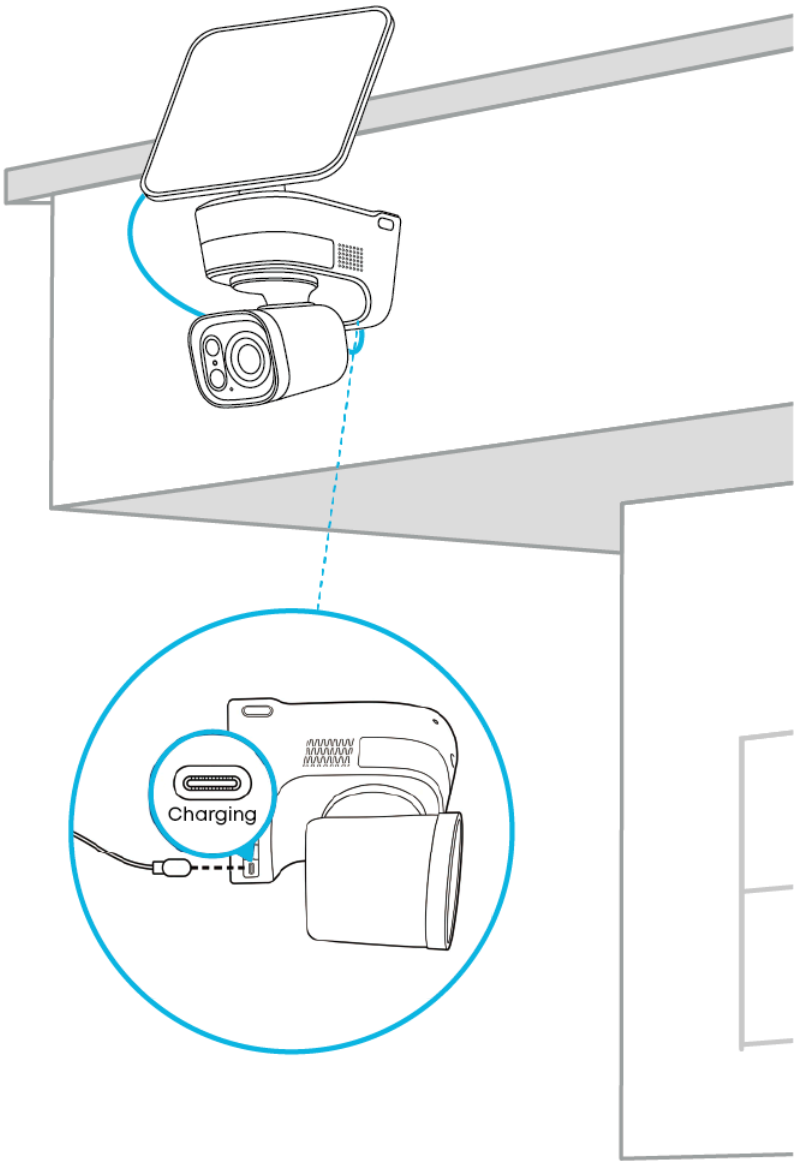

設置後の調整

1. レーダーやソーラーパネルに付いている保護フィルムを剥がします。

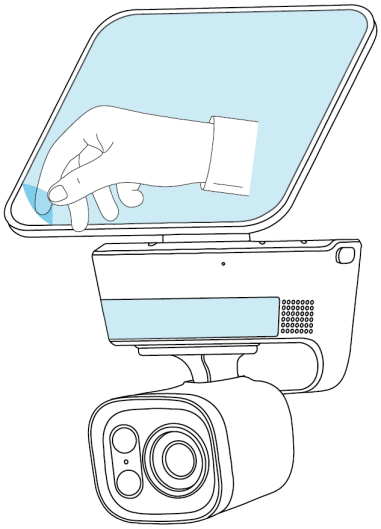

2. アプリで視野を確認しながらカメラの角度を調整します。

