パッケージ内容
カメラの設置用
ソーラーパネルの設置用
その他
必要な工具
各部分の名称
ご使用の前に
1. Anker Eufyアプリをダウンロードする
2. カメラを満充電にする
3. アプリのデバイスにHomeBaseを追加する(別売り)
4. アプリのデバイスにカメラを追加する
5. アプリで動作確認する
6. 適切な設置場所を見つける
ソーラーパネルを取り付ける
方法1 カメラとソーラーパネルを別々に取り付ける(十分な日光を確保したい場合)
方法2 ソーラーパネルをカメラに取り付ける(穴あけ箇所を減らしたい場合)
ケーブルをまとめる(オプション)
カメラを取り付ける
軒裏に取り付ける場合
壁面に取り付ける場合
取り付け後の調整
カメラの画角を調整する
その他

パッケージ内容

不足しているものがある場合は、カスタマーサポート(support@anker.com)までお問い合わせください。

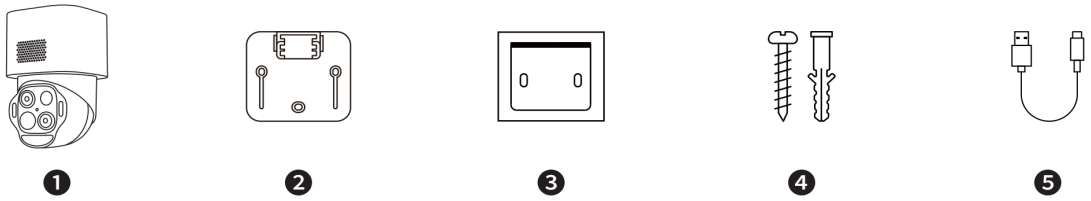

カメラの設置用

1. SoloCam E50
2. カメラ用取り付けブラケット
3. カメラ用ポジショニングステッカー
4. カメラ用取り付けネジパック
5. USB-C充電ケーブル

ソーラーパネルの設置用

6. ソーラーパネル
7. ソーラーパネル用取り付けブラケット
8. ソーラーパネル用ポジショニングステッカー
9. ソーラーパネル用取り付けネジパック
10. ケーブルオーガナイザー
11. ソーラーパネル用延長ケーブル

その他

12. クイックスタートガイド

必要な工具

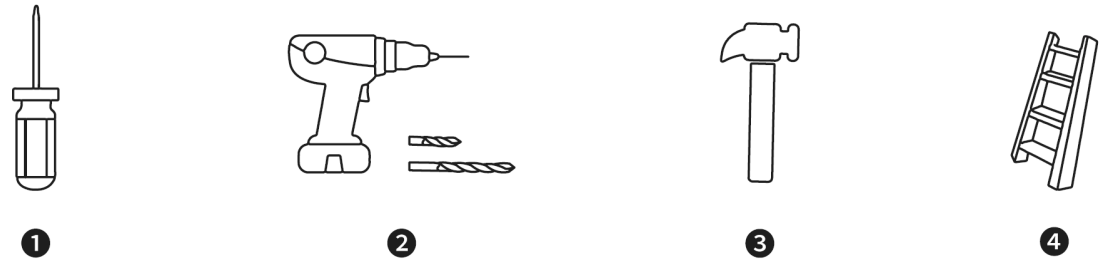

1. プラスドライバー
2. 電動ドリルとドリルビット
   - 下穴用 : 1.5mm
   - アンカー用 : 5.95mm
3. ハンマー
4. 脚立

各部分の名称

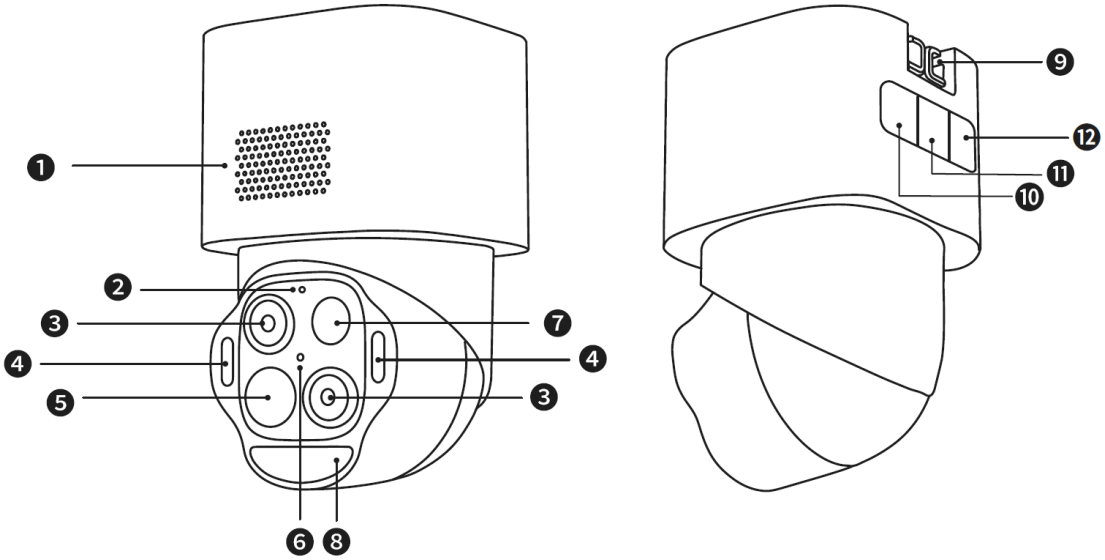

1. スピーカー
2. マイク
3. カメラレンズ
4. 警告灯
5. PIRセンサー
6. LEDインジケーター
7. 赤外線ライト
8. レーダーセンサー
9. 取り付けフック
10. SYNC (同期) ボタン
11. USB-C充電ポート
12. SDカードスロット

ご使用の前に

1. Anker Eufyアプリをダウンロードする

アプリが最新バージョンに更新されていることを確認してください。

Anker Eufy

Download on the App Store

GET IT ON Google Play

2. カメラを満充電にする

バッテリー残量はアプリで確認できます。

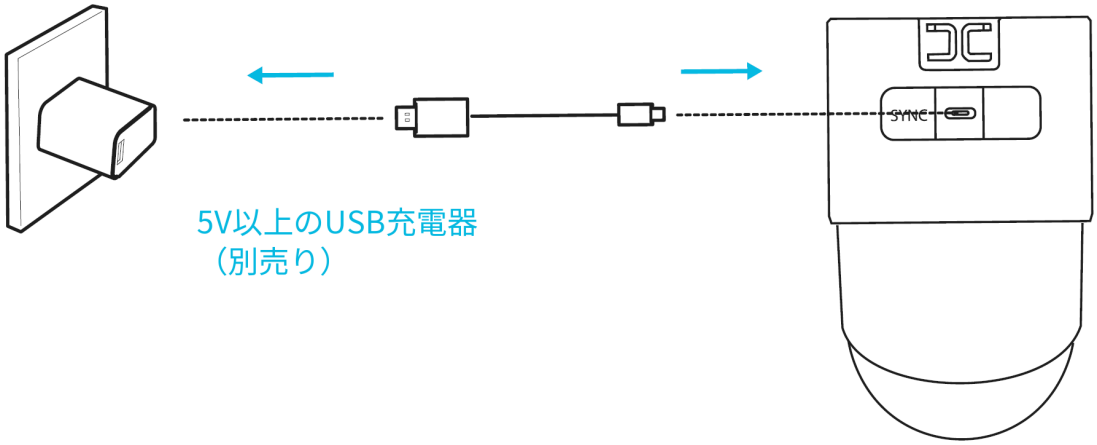

3. アプリのデバイスにHomeBaseを追加する(別売り)

別売りのHomeBaseをご利用の場合は、アプリ内の指示に従ってHomeBaseを追加してください。

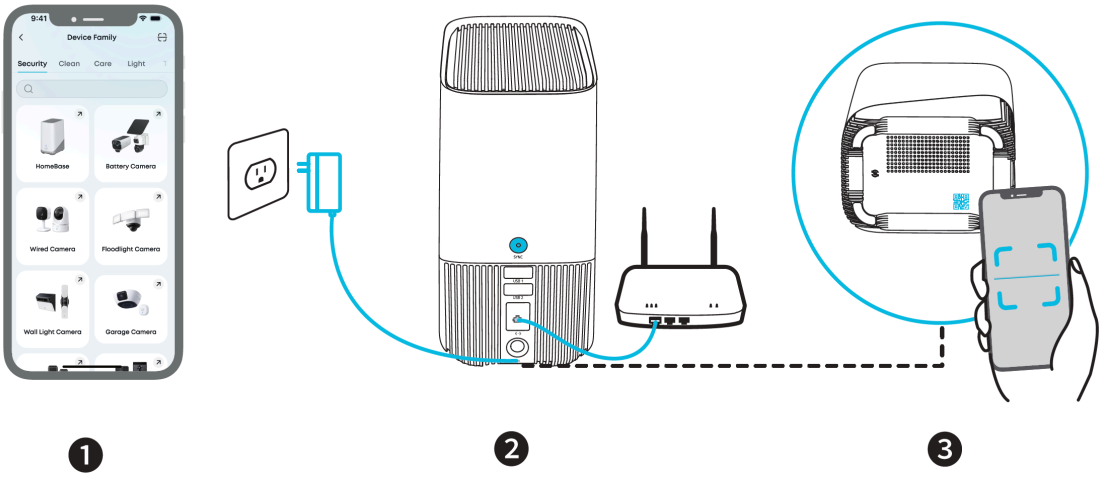

① アプリのデバイスにHomeBaseを追加します。

② HomeBaseを電源とWi-Fiルーターに接続します。

③ HomeBaseに印字してあるQRコードをスキャンします。

4. アプリのデバイスにカメラを追加する

① アプリのデバイスにカメラを追加します。

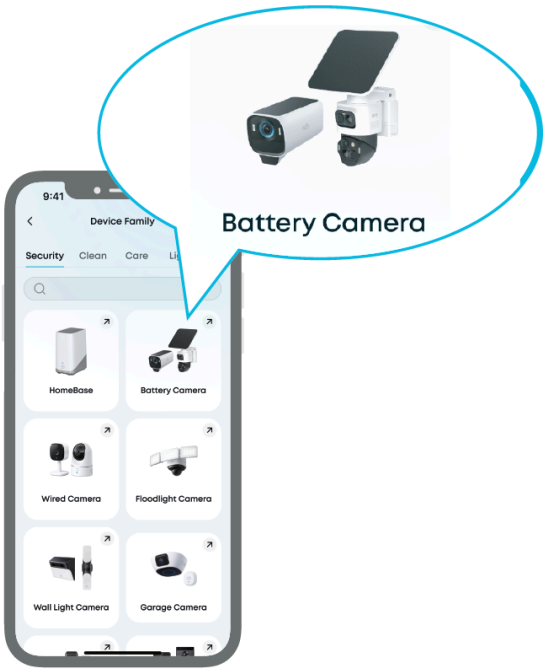

② カメラを別売りのHomeBaseまたはWi-Fiルーターに接続します。

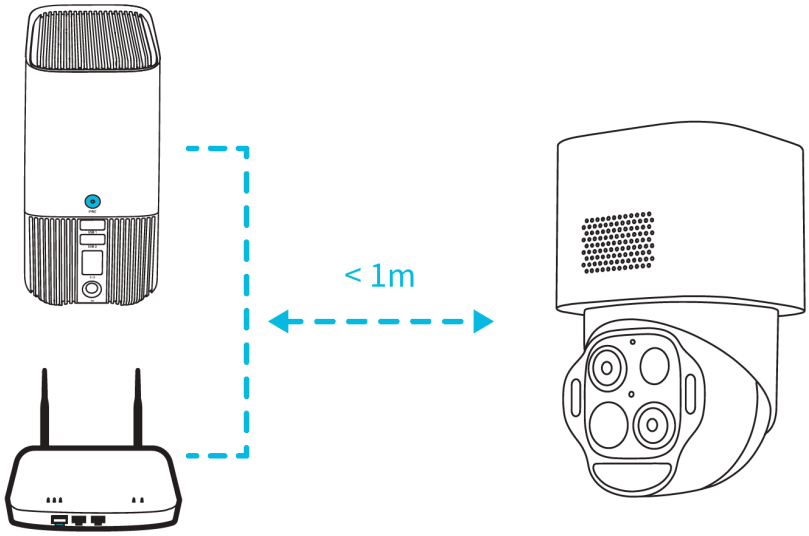

*ルーターに接続してローカルストレージとして使用する場合は、MicroSDカードを挿入してください。

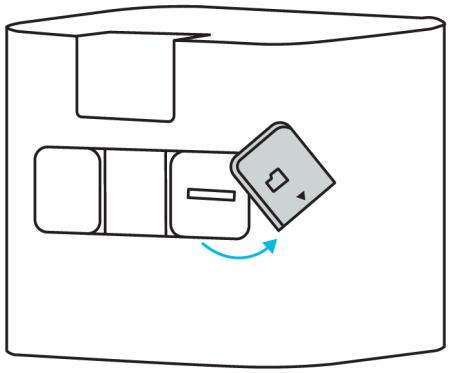

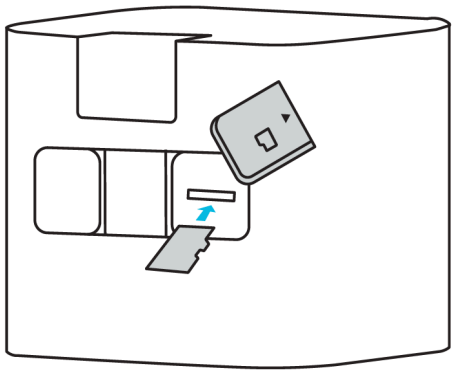

5. アプリで動作確認する

設置前に、以下を確認してください。

- Wi-Fi通信が安定していること
- ライブストリーミングがスムーズに表示されること

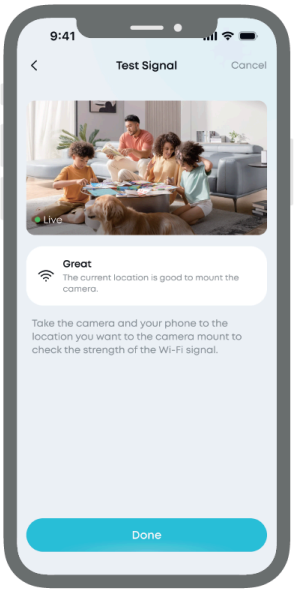

6. 適切な設置場所を見つける

推奨の設置場所:

- 地上から2~3mの場所
- ソーラーパネルに十分な日光が当たる場所
- Wi-Fi通信が安定している場所

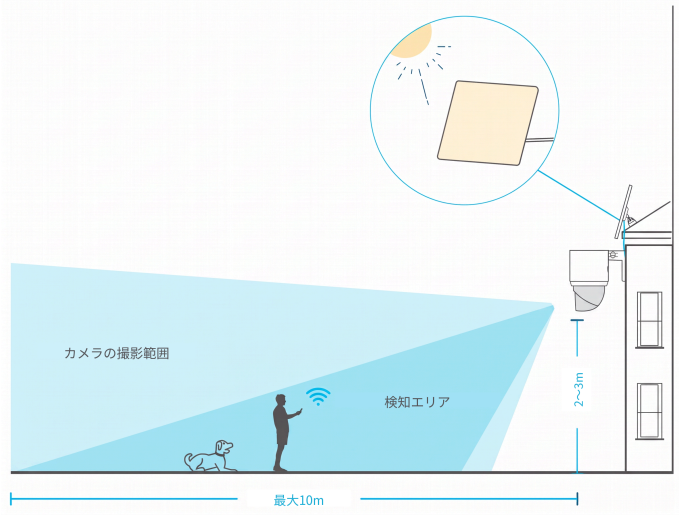

検知漏れを防ぐため、監視エリアの正面ではなく角度をつけてカメラを設置してください。

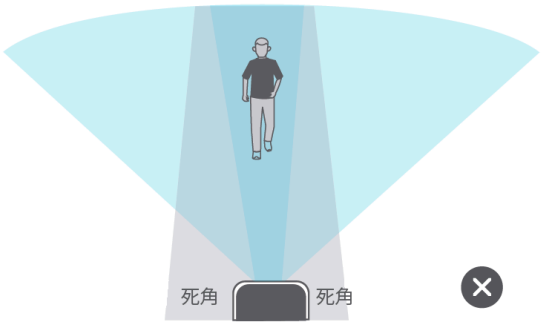

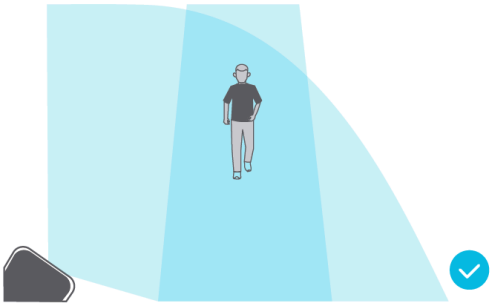

ソーラーパネルを取り付ける

方法1 カメラとソーラーパネルを別々に取り付ける(十分な日光を確保したい場合)

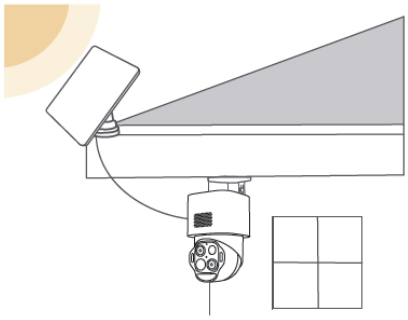

軒裏に取り付ける場合

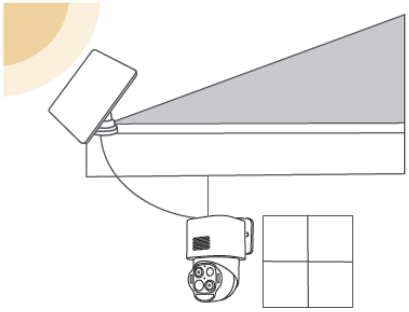

壁面に取り付ける場合

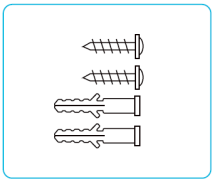

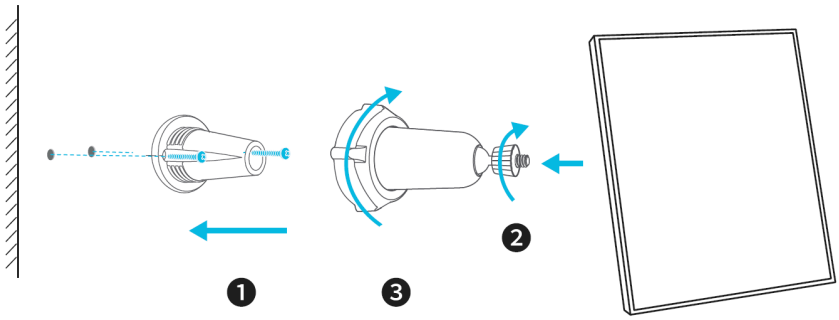

① ベースを取り付けます。
② 小さいノブを回して固定します。
③ 大きいノブを回して固定します。

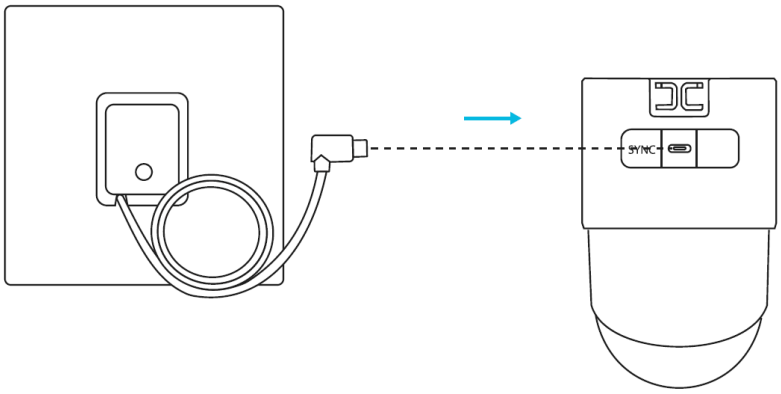

④ ソーラーパネルをカメラに接続します。

長さが足りない場合は、延長ケーブルをソーラーパネルとカメラの間に接続してください。

方法2 ソーラーパネルをカメラに取り付ける(穴あけ箇所を減らしたい場合)

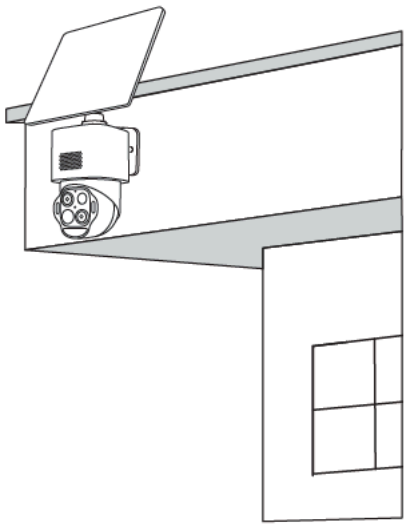

壁面取り付けのみ対応

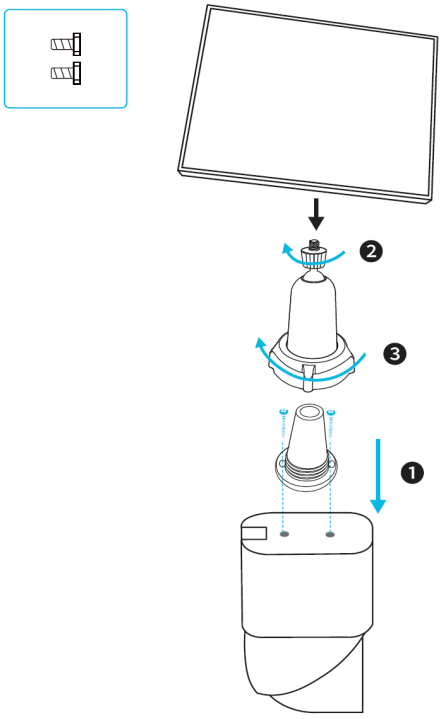

① ベースを取り付けます。

② 小さいノブを回して固定します。

③ 大きいノブを回して固定します。

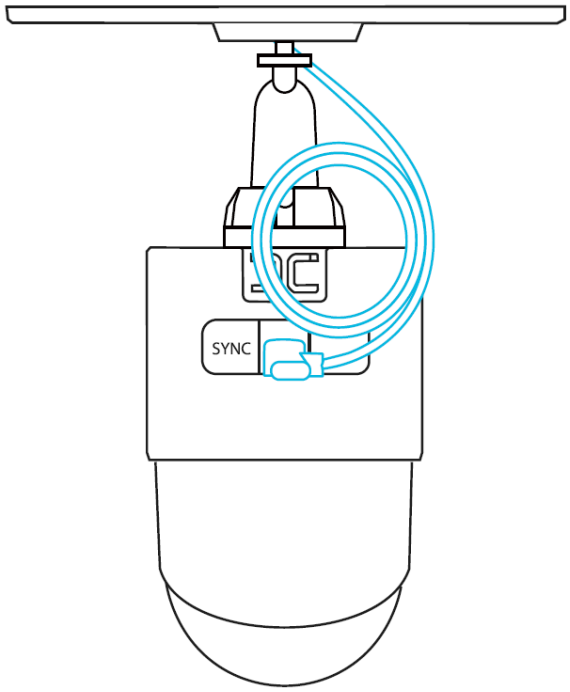

④ ソーラーパネルをカメラに接続します。

ケーブルをまとめる(オプション)

余ったケーブルはケーブルオーガナイザーに巻き付けて整理します。

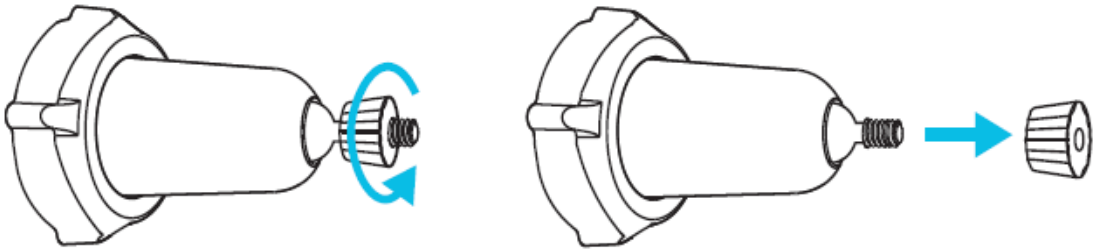

① ナットを緩めて外します。

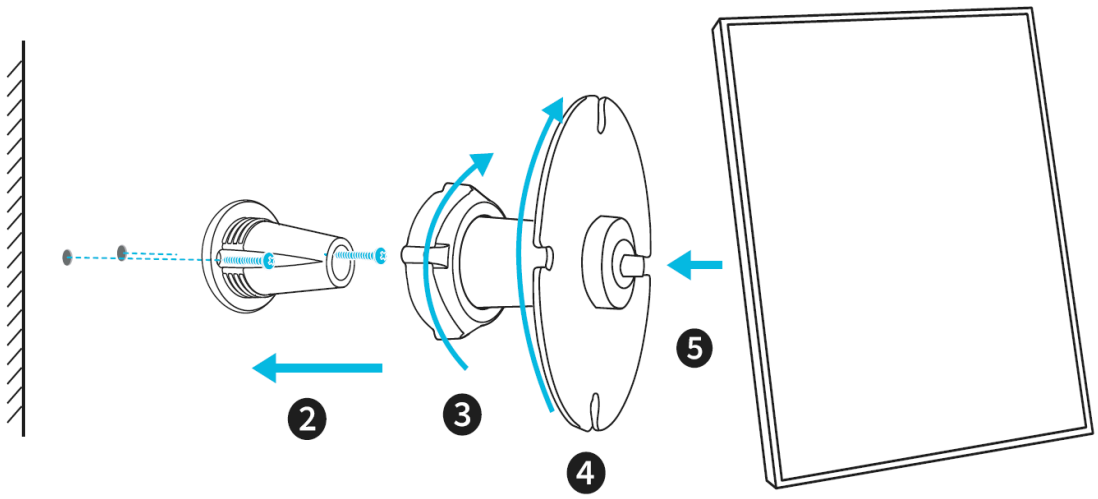

② ベースを取り付けます。
③ 大きいノブを回して固定します。
④ ケーブルオーガナイザーを取り付けます。
⑤ 小さいノブを回して固定します。

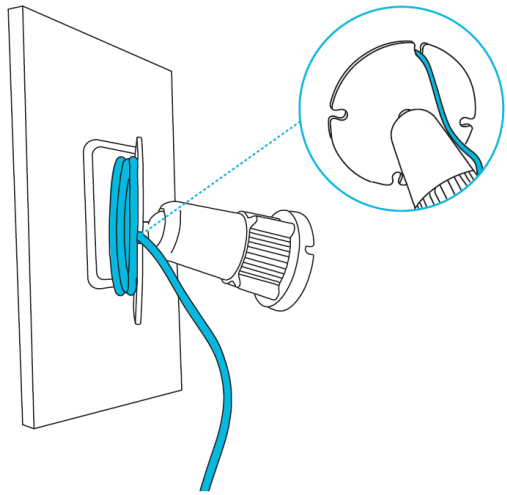

⑥ ケーブルを巻き付けてまとめます。

カメラを取り付ける

軒裏に取り付ける場合

1. 位置を決めて穴をあけます。

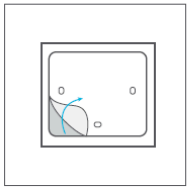

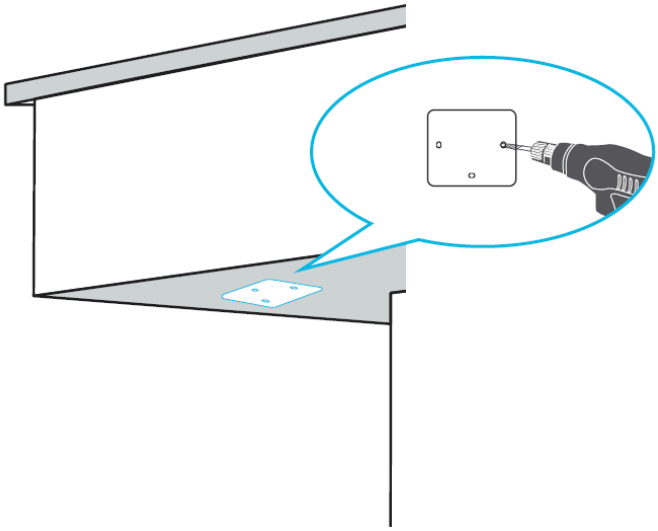

2. 取り付けブラケットを固定します。

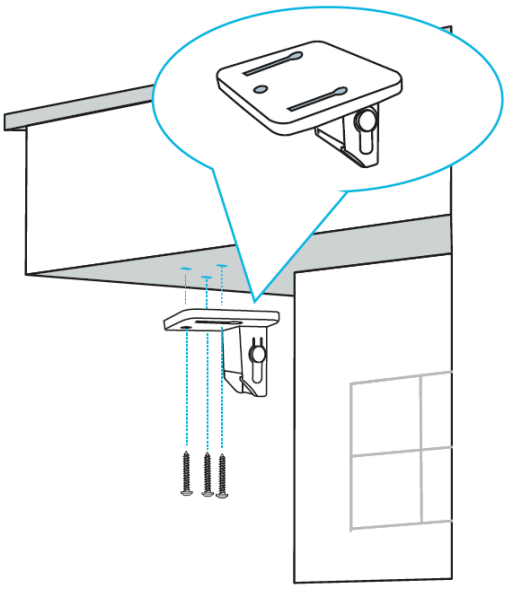

3. カメラを取り付けます。

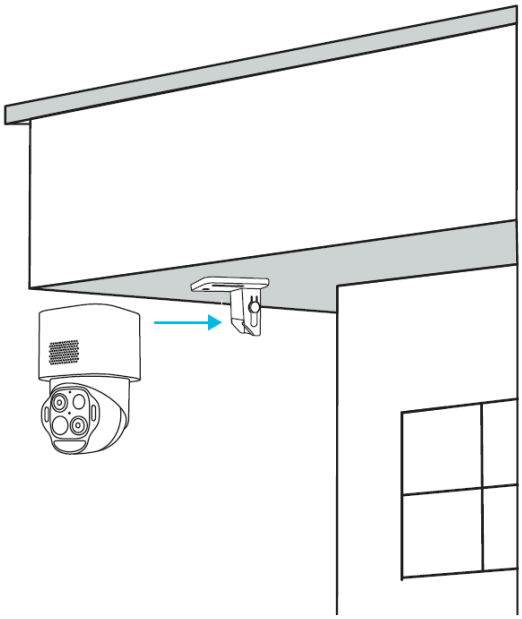

壁面に取り付ける場合

1. 位置を決めて穴をあけます。

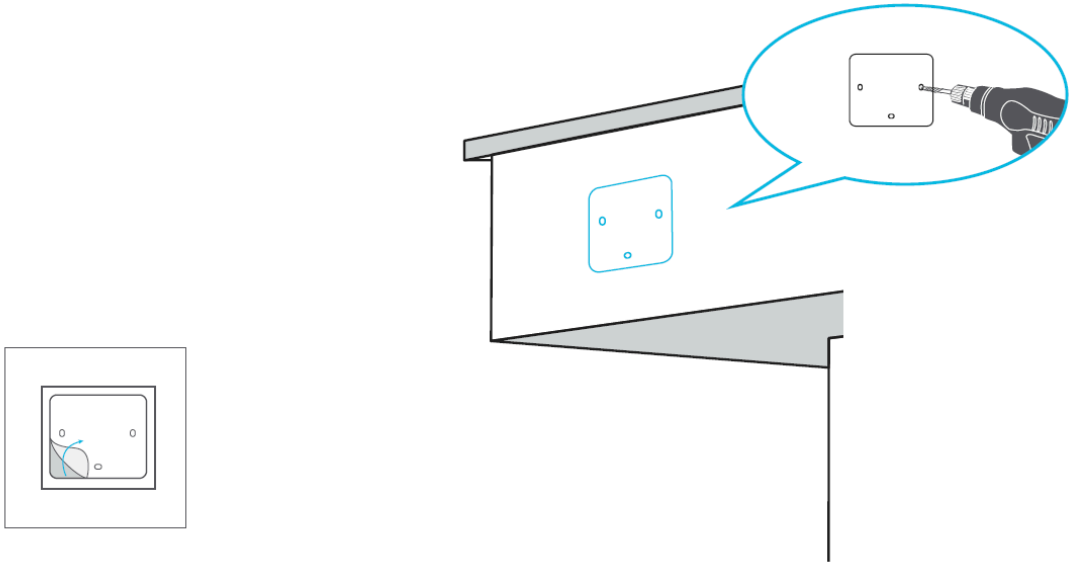

2. 取り付けブラケットを固定します。

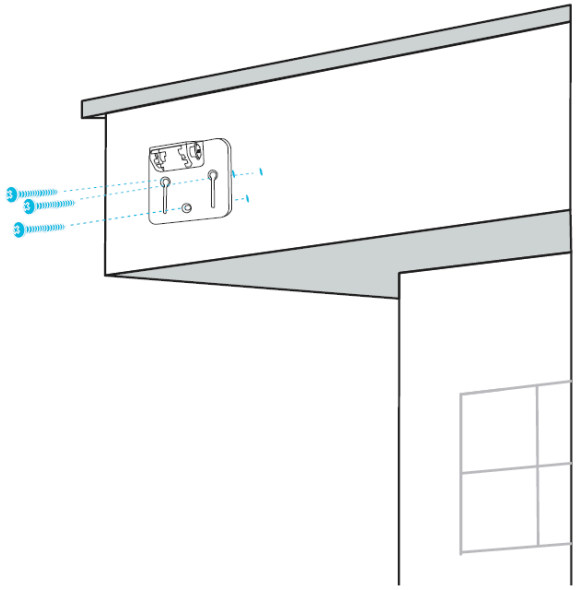

3. カメラを取り付けます。

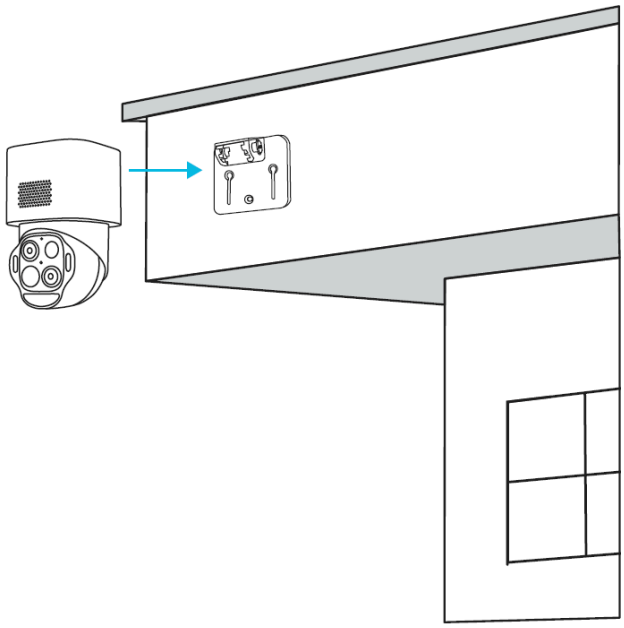

取り付け後の調整

カメラの画角を調整する

1. カメラとソーラーパネルの保護フィルムを剥がします。

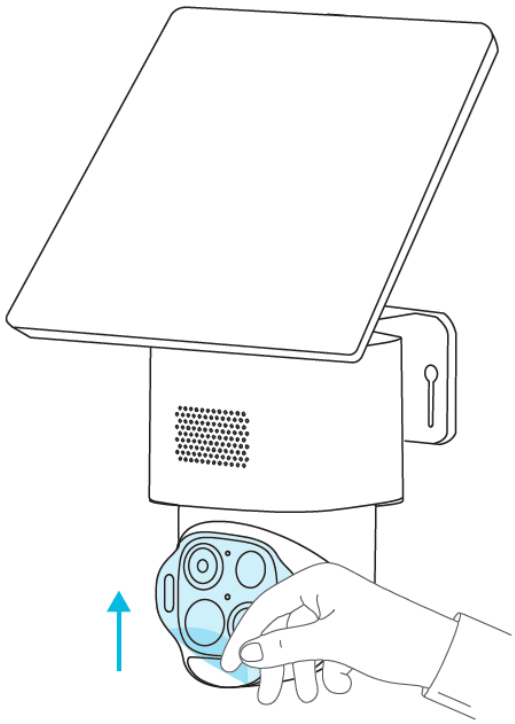

2. カメラを回して最適な角度に調整します。

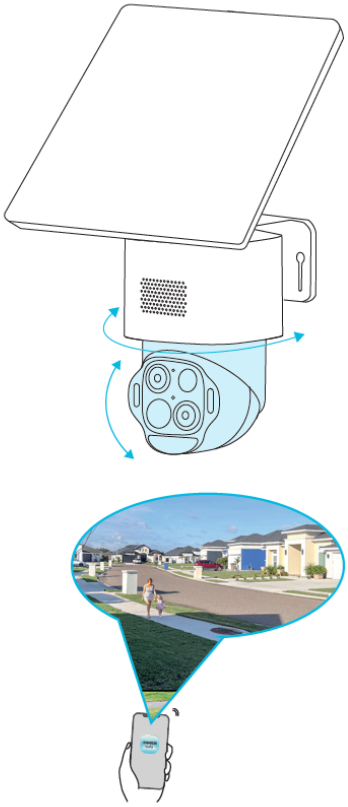

その他

その他の詳しい機能に関しては、専用アプリをご確認ください。

